TERMATECH.COM

Protégez l'environnement – obtenez votre e-catalogue avec ce code QR

5 year warranty

DANISH DESIGN

TermaTech

Poêles à Bois

2025-2026

DES POÊLES À BOIS AU DESIGN DANOIS...

CONFORTABLES ET CHALEUREUX, AUX LIGNES ÉPURÉES

£-? ?¥ •-k-` Žk U k?™ ` Ž -¥ Žî™ ¥‘ î-™™? î- •-k?U ™¥ 2ö î

Lorsque `k™ ™?3` ‘™ k^^ ` `¥ Uî k` Ž¥?k` Q-` Žk U k?™H ?U™ Žî‘¥ `¥ ¥
Uk ™¥: ¥?•- H Uî •-îU?¥ ¥ Uî 2k` ¥?k``îU?¥ k?Ä `¥ îUU ‘ ^î?` î`™ Uî
Žk U k?™ ™¥ îŽ‘)™ ¥k-¥ -` U ^ `¥ •- Äk-™ îUU Õ 3î‘ ‘ Ž ` î`¥ `k^

: Õ ¹ ‘^î¹ :H `k-™ `k-™ î¥¥î :k`™ Ž ‘Ž ¥- ‘ Uî ¥‘î ?¥?k` - ™?3` `k‘ ?•- H
Uî 2k‘^ ¥ Uî 2k` ¥?k` ™ ‘ -`?™™ `¥ î`™ -` `™ ^ U :î‘^k`? -ÊM gî ¥ :`?•-
-` -¥?U?™î¥?k` 2î ?U ¥ -` ^ ?UU -‘ k^ -™¥?k` •-? kŽ¥?^?™ Uk ÊŽUk?¥

TOUS NOS POÊLES À BOIS SONT CONFORMES À
TermaTech ECO 2022 DESIGN

sk-™ ™Ž ‘k`™ •- Äk-™ îŽŽ‘ ? ‘ Õ `k¥‘ `k-Ä î- î¥îUk3- Žk U ™ k?

SOMMAIRE

¹ ¹ ... 4
¹ ¹ ... 8
¹ ¹ ...
¹ ¹ ...
¹ ¹ ¤H `GUî^ ...
¹ ¹ ...
¹ ¹ ...
¹ ¹ ... 44
¹ ¹ ...
¹ ‘^î¬¥kî ... 54
:îU -‘ k`Ä ¥?k ... 55
¡‘kö¥ Õ k-` î -^-Uî¥?k` :îU
Options ... 58
¬Ž ?ö î¥?k`™ ¥ `?¥-™
/ k ™?3` ... 75
g ™:kÅ‘kk^ Ä?‘¥- U ... 77
×? k™ ÊŽU?î¥?Ä ™ ... 77
T^Žk‘¥î`¥ ™îÄk? ... 77
¡ ‘2k‘^î` ™ `Ä?‘k`` ^ `¥îU ™/ ... 78
T`2k‘^î¥?k`™ 3 ` ‘îU ™ ™ U ™ Ž ... 79

¹ ‘^î¹ :

H-``î‘ Uî-™ ` × O

'e` ×? Ë c

‹

?`2k§¥ ‘^î¥ :M k^

DANISH DESIGN

5 year warranty

TT20

LA SÉRIE TT20

¹ ‘^î¹ : ¹¹ ™¥ -` ™ ‘? Žk U ™ k?™ •-? k^ ?` U
k`2k‘¥H Uî ŽU-™ :î-¥ •-îU?¥ ¥ -` ™?3` ™ î` ?`îÄ Ž
Ž‘?ÊpG sk-™ îÄk`™ k` - U ¹¹ Žk-‘ •- ™k?¥ -` Žk U
Žk™?¥?k`` Žî‘^? U ™ ^ ?UU -‘™ ‘îŽŽk‘¥™ •-îU?¥ SŽ‘?Ê

^k)U ™ ?22 ‘ `¥™ ` ¥k-™ ™k?3` -™ ^ `¥ k` -™ ¥ 2î
•-îU?¥ ¥k-¥ Ž‘ -Ä M £- U •- ™k?¥ U ^k)U ¹¹ •-
Äk-™ Žk-Ä Õ ¥‘ ™°‘ ` ö ? ‘ k-` k`™¥‘- ¥?k` ™kU?
™k?3` M

- Oî-¥ -‘ ™ Žk U ™ `¥‘ ^^ ¥ ^^
- H‘î` k^Žî‘¥?^ `¥ ° : ™H ` kŽ¥?k` Žk‘¥ î : ` ° :
™ ‘Ä?¥ -‘ ?`¥ 3‘î U kŽ¥?k`` U™ Z™î-2 ¹¹ èT ¤[
- k`™¥‘- ¥?k` ‘k -™¥ ¥ ™kU?] Žk? ™ ™ Žk U ™
- ¡k‘¥ ` î ? ‘ îÄ î ‘ ?`¥ ‘? -‘ ` 2k`¥
- 5 ans de garantie
- H‘î` k^Žî‘¥?^ `¥ ° : ™ ¥ Žk‘¥ î : ` ° : ™
‹ ¬ ‘Ä?¥ -‘ kŽ¥?k`` U Z™î-2 ¹¹ èT ¤[
- H‘î` Ä?¥‘ k^
- ¡k?3` 2‘k? îÄ k- U ^ î`?™^ Ä ‘‘k-?UUî3
- -™ kî‘‘?Ä kî?‘ 2‘î?™ š ^^ ` kŽ¥?k`
- À¥?U?™î¥?k` 2î ?U ] -` ™ -U ¥?‘ ¥¥ kî?‘ Žk-‘ 3 ‘
- ¡Uî•- ™kU Ž‘ 2k‘^ ` kŽ¥?k`

LA SÉRIE TT20 EST DISPONIBLE AVEC LES HABILLAGES SUIVANTS

- ? ‘

LA SÉRIE TT20

TT20

● S01-600

Classe énergétique A+

¡ - ? ™ ™ î ` ` k ^ ? ` î U R Ø
: î ^ Ž Ž - ? ™ ™ î ` R Ø
¤ ` ^ ` ¥ £
¬ - ‘ 2 î : î - 2 2 ² ` ^ `
' ? ^ ` ™ ? k ` ™ - 2 k Ë ‘ g ÊÊ ¡ ^ ^
- ™ k î ‘ ‘ ? Ä k î ? ‘ š ^ ^ Z ~ Ž ¥ ? k ` [
¡ k ? ™ ` R 3
' ? ^ ` ™ ? k ` ™ Ä ? ¥ ‘ Z ™ [OÊÊ g ^ ^
' ? ^ ` ™ ? k ` ™ Ž k U O Ê g ÊÊ ¡ Ê ^ ^

TT20

TT20R

TT20R

● S01-602

Classe énergétique A+

¡ - ? ™ ™ î ` ` k ^ ? ` î U R Ø
: î ^ Ž Ž - ? ™ ™ î ` R Ø
¤ ` ^ ` ¥ £
¬ - ‘ 2 î : î - 2 2 ² ` ^ `
' ? ^ ` ™ ? k ` ™ - 2 k Ë ‘ g ÊÊ ¡ ^ ^
- ™ k î ‘ ‘ ? Ä k î ? ‘ š ^ ^ Z ~ Ž ¥ ? k ` [
¡ k ? ™ ` R 3
' ? ^ ` ™ ? k ` ™ Ä ? ¥ ‘ Z ™ [OÊÊ g ^ ^
' ? ^ ` ™ ? k ` ™ Ž k U O Ê g ÊÊ ¡ Ê ^ ^

TT20BAZIC R

● S01-608

Classe énergétique A+

¡ - ? ™ ™ î ` ` k ^ ? ` î U R Ø
: î ^ Ž Ž - ? ™ ™ î ` R Ø
¤ ` ^ ` ¥ £
¬ - ' 2 î : î - 2 2 ² ` ^ `
' ? ^ ` ™ ? k ` ™ - 2 k Ë ' g ÊÊ ¡ ^ ^
- ™ k î ' ' ? Ä k î ? ' š ^ ^ Z ~ Ž ¥ ? k ` [
¡ k ? ™ ` R 3
' ? ^ ` ™ ? k ` ™ Ä ? ¥ ' Z ™ [OÊÊ g ^ ^
' ? ^ ` ™ ? k ` ™ Ž k U O Ê gÊ Ê ¡ Ê ^ ^

OPTIONS POUR LA SÉRIE TT20

` ¡ î ' ` 2 - ` e ? ¥ î ? ' S ¥ ' î Ä ' ™ ™ k U š S ^ ^
` ¡ U î • - ™ k U Ž ' 2 k ' ^ Ä ' ' Z ʒ ' î ` ¡ [U î • - k k ¥ - ' î ¥ ? k ` Ž k - ' ÷ Ê ? U k î ? '
` ¡ U î • - ™ k U Ž ' 2 k ' ^ Ä ' ' Z Ž ¥ ? ¥ [ Ä ? ¥ - ' ? ` ¥ 3 ' î U
` ¡ U î • - ™ k U Ž ' 2 k ' ^ î ? ' Z Ž ¥ ? ¥ k [ ¥ î : ` ° : ™ H Ž ? Ä k ¥ M ® Z ` k ? '
` - ™ k î ' ' ? Ä k î ? ' ` î : Ž k - ' k ^ Ž î ' ¥ ? ^ ` ¥ ° : ™ Z ` k ? ' [
` e ? ¥ î ? ' S ¥ ' î Ä ' ™ ^ - ' š ^ ^ / k Seulement pour le TT20Bazic R
` e ? ¥ î ? ' S ¥ ' î Ä ' ™ ^ - ' š ^ ^

Voir plus sur la page 58-59

TT21RH

LA SÉRIE TT21

gî ™ ‘? ¹¹ ™¥ Uî ‘ Žk`™ ?` k`¥k-‘`î U î-Ê Ê?3 ` ™
^k ‘` M À` 2k` ¥?k`` ^ `¥ î?™ ¥ ™ ¥î?U™ U 3î`¥™
™?3` ™ î` ?`îÄ Ž-‘ ¥ ?`¥ ^Žk‘ UH U ¥k-¥ -` Ž‘?Ê ¥
Žk-Ä Õ :k?™?‘ Žî‘^? `k^ ‘ -Ê Äî‘?î`¥ ™ ¥ :î-¥ -‘™H îÄ
‘îOk-¥ ‘ -` ^k -U kî -^-Uî¥?k` :îU -‘H ™ ŽUî•- ™
-` Žk‘¥ î : ` ° : ™ ¥ -` ™ ‘Ä?¥ -‘ ` î™¥‘î U î`™ Uî Ž

- Oî-¥ -‘ ™ Žk U ™ `¥‘ ^^ ¥ ^^
- :k?™?™™ Õ `¥‘ Uk:î ?UUî3 ` î ? ‘H ` Ž? ‘‘ kUUî ` Ž? ‘‘ Ž ?`¥ ` `k?‘ k- Uî Ž? ‘‘ ` 3‘)™ Uî` : k- 3‘
- H‘î` k^Žî‘¥?^ `¥ ° : ™ Z¹¹ ¤OH ¤O¬ ¥ ¤O¹ îÄ Ž
- k`™¥‘- ¥?k` ™kU? ¥ ‘k -™¥] Žk? ™ ™ Žk U ™ Ž
- ¡k‘¥ î : ` ° : ™ ` kŽ¥?k` Z`k` ÄîUî U Žk-‘ ¹¹ ¤g[M ¬ ‘ î`™ Uî Žk‘¥ î : ` ° : ™ ` kŽ¥?k`
- Plateau supérieur en fonte, pierre ollaire ou grès
- 5 ans de garantie
- H‘î` 2kË ‘ îÄ Ä ‘^? -U?¥ ^k-U :î-¥ `™?¥] Uî Uî‘3 -‘ ™¥ ^^
- H‘î` Ä?¥‘ k^
- ¡k?3` 2‘k? ` î ? ‘ ?`kÊË î U îÄ 2 ‘^ ¥-‘ ^î3` ¥?] Žk?3` `k?‘ ` kŽ¥?k`
- -™ kî‘‘?Ä kî?‘ 2‘î?™ š ^^ ` kŽ¥?k`
- À¥?U?™î¥?k` 2î ?U ] -` ™ -U ¥?‘ ¥¥ kî?‘ 3)‘ Uî
- ¡Uî•- ™kU Ž‘ 2k‘^ ` kŽ¥?k`

LA SÉRIE TT21 EST DISPONIBLE AVEC LES HABILLAGES SUIVANTS

- ? ‘
- ¹ ‘^î¬¥k` H‘ Ë
- ¹ ‘^î¬¥k` qk î Pierre peinte en noir
- ¡? ‘‘ ` 3‘)™ ¡k‘¥k Ø :?¥¡? ‘‘ kUUî?‘ ^î¥¥
- ¡? ‘‘ ` 3‘)™ H‘ Ë Pierre ollaire
- ¡? ‘‘ kUUî?‘ h^î‘ ‘ i

LA SÉRIE TT21

TT21RL

● S01-628

Classe énergétique A+

¡ - ? ™ ™ î ` ` k ^ ? ` î U R Ø
: î ^ Ž Ž - ? ™ ™ î ` R Ø
¤ ` ^ ` ¥ £
¬ - ' 2 î : î - 2 2 ² ` ^ `
' ? ^ ` ™ ? k ` ™ - 2 k Ë ' g ÊÊ ¡ ^ ^
- ™ k î ' ' ? Ä k î ? ' š ^ ^ Z ~ Ž ¥ ? k ` [
¡ k ? ™ ` R 3
' ? ^ ` ™ ? k ` ™ Ä ? ¥ ' Z ™ [OÊÊ g ^ ^
' ? ^ ` ™ ? k ` ™ Ž k U O Ê gÊ Ê ¡ Ê ^ ^

TT21RL

TT21R

TT21R

● S01-630

Classe énergétique A+

¡-?™™î` `k^?`îU RØ
:î^Ž Ž-?™™î` RØ
¤ ` ^ `¥ £
¬-‘2î :î-22 ² ` ^ `
'?^ `™?k`™ - 2kË ‘ g ÊÊ¡ ^^
-™ kî‘‘?Ä kî?‘ š ^^ Z~Ž¥?k`[
¡k? ™ ` R3
'?^ `™?k`™ Ä?¥‘ Z™[OÊÊ g ^^
'?^ `™?k`™ Žk U O Ê gÊÊ ¡ Ê ^^

OPTIONS POUR LA SÉRIE TT21

` ¡î‘ `2 - ` ¡k?3` `k?‘
` ¡Uî•- ™kU Ž‘ 2k‘^ Ä ‘‘ Z3‘î` ¡[Uî¥ î- k ¥-‘î¥ -‘ ‘k` ` 2k`¥ Z`k?‘[
` ¡Uî•- ™kU Ž‘ 2k‘^ Ä ‘‘ ZŽ ¥?¥U[î•- kk ¥-‘î¥?k` Žk-‘ ÷ Ê? U kî?‘
` ¡Uî•- ™kU Ž‘ 2k‘^ î ? ‘ ZŽ ¥?¥?[¥ :î-22 `ŽUî¥ ` 2k`¥
` -™ kî‘‘?Ä kî?‘ ` ¬ ‘Ä?¥ -‘ ?`¥ 3‘î U
` e?¥ î?‘S¥‘îÄ ‘™ ^-‘ š ^^ / k` ¡k‘¥ î : ` ° : ™ Z`k?‘[
` e?¥ î?‘S¥‘îÄ ‘™ ^-‘ š ^^ ` ¡kÅ ‘™¥k` Z¹¹ ¤O¹[
` e?¥ î?‘S¥‘îÄ ‘™ ™kU š S ^^

Voir plus sur la page 58-59

TT21RH

TT21RH

TT21RH

● S01-636

Classe énergétique A+

¡ - ? ™ ™ î ` ` k ^ ? ` î U R Ø
: î ^ Ž Ž - ? ™ ™ î ` R Ø
¤ ` ^ ` ¥ £
¬ - ‘ 2 î : î - 2 2 ² ` ^ `
' ? ^ ` ™ ? k ` ™ - 2 k Ë ‘ g ÊÊ ¡ ^ ^
- ™ k î ‘ ‘ ? Ä k î ? ‘ š ^ ^ Z ~ Ž ¥ ? k ` [
¡ k ? ™ ` R 3
' ? ^ ` ™ ? k ` ™ Ä ? ¥ ‘ Z ™ [OÊÊ g ^ ^
' ? ^ ` ™ ? k ` ™ Ž k U O Ê g ÊÊ ¡ Ê ^ ^

TT21RHT

TT21RHT

● S01-596

Classe énergétique A+

¡ - ? ™ ™ î ` ` k ^ ? ` î U R Ø
: î ^ Ž Ž - ? ™ ™ î ` R Ø
¤ ` ^ ` ¥ £
¬ - ‘ 2 î : î - 2 2 ² ` ^ `
' ? ^ ` ™ ? k ` ™ - 2 k Ë ‘ g ÊÊ ¡ ^ ^
- ™ k î ‘ ‘ ? Ä k î ? ‘ š ^ ^ Z ~ Ž ¥ ? k ` [
¡ k ? ™ ` R 3 Z ‹ R 3 ¡ k Å ‘ ™ ¥ k ` ` k Ž ¥ ? k
' ? ^ ` ™ ? k ` ™ Ä ? ¥ ‘ Z ™ [OÊÊ g ^ ^
' ? ^ ` ™ ? k ` ™ Ž k U O Ê g ÊÊ ¡ Ê ^ ^

Powerstone

Voir plus sur la page 57

TT21RHT

¹ / ¤ q ¹ / Φ 13

TT21RHS-HST, PIERRE OLLAIRE

S01-240

Classe énergétique

¡-?™™î` `k^?`îU RØ
:î^Ž Ž-?™™î` RØ
¤ ` ^ `¥ £
¬-‘2î :î-22 ² ` ^ `
'?^ `™?k`™ - 2kË ‘ g ÊÊ¡ ^^
-™ kî‘‘?Ä kî?‘ š ^^ Z~Ž¥?k`[
¡k? ™ ` R3
'?^ `™?k`™ Ä?¥‘ Z™[OÊÊ g^^
'?^ `™?k`™ Žk U O Ê gÊÊ ¡ Ê ^^

TT21RHS, PIERRE OLLAIRE

S01-638

Classe énergétique

¡-?™™î` `k^?`îU RØ
:î^Ž Ž-?™™î` RØ
¤ ` ^ `¥ £
¬-‘2î :î-22 ² ` ^ `
'?^ `™?k`™ - 2kË ‘ g ÊÊ¡ ^^
-™ kî‘‘?Ä kî?‘ š ^^ Z~Ž¥?k`[
¡k? ™ ` R3
'?^ `™?k`™ Ä?¥‘ Z™[OÊÊ g ^^
'?^ `™?k`™ Žk U O Ê gÊÊ ¡ Ê ^^

TT21RHS, PIERRE OLLAIRE

TT21RS-HST PIERRE
OLLAIRE “MARBRÉE”

TT21RS-HST
PIERRE OLLAIRE “MARBRÉE”

S01-230

Classe énergétique A+

¡ - ? ™ ™ î ` ` k ^ ? ` î U R Ø
: î ^ Ž Ž - ? ™ ™ î ` R Ø
¤ ` ^ ` ¥ £
¬ - ‘ 2 î : î - 2 2 ² ` ^ `
' ? ^ ` ™ ? k ` ™ - 2 k Ë ‘ g ÊÊ ¡ ^ ^
- ™ k î ‘ ‘ ? Ä k î ? ‘ š ^ ^ Z ~ Ž ¥ ? k ` [
¡ k ? ™ ` R 3
' ? ^ ` ™ ? k ` ™ Ä ? ¥ ‘ Z ™ [OÊÊ g ^ ^
' ? ^ ` ™ ? k ` ™ Ž k U O Ê g ÊÊ ¡ Ê ^ ^

TT21RS-HST, PIERRE OLLAIRE MATTE

SW01-220

Classe énergétique A+

¡ - ? ™ ™ î ` ` k ^ ? ` î U R Ø
: î ^ Ž Ž - ? ™ ™ î ` R Ø
¤ ` ^ ` ¥ £
¬ - ‘ 2 î : î - 2 2 ² ` ^ `
' ? ^ ` ™ ? k ` ™ - 2 k Ë ‘ g ÊÊ ¡ ^ ^
- ™ k î ‘ ‘ ? Ä k î ? ‘ š ^ ^ Z ~ Ž ¥ ? k ` [
¡ k ? ™ ` R 3
' ? ^ ` ™ ? k ` ™ Ä ? ¥ ‘ Z ™ [OÊÊ g ^ ^
' ? ^ ` ™ ? k ` ™ Ž k U O Ê g ÊÊ ¡ Ê ^ ^

TT21RS Pierre ollaire “marbrée”

TT21RS PIERRE OLLAIRE “MARBRÉE”

S01-232

TT21RS, PIERRE OLLAIRE MATTE

SW01-632

Classe énergétique A+

¡ - ? ™ ™ î ` ` k ^ ? ` î U R Ø
: î ^ Ž Ž - ? ™ ™ î ` R Ø
¤ ` ^ ` ¥ £
¬ - ‘ 2 î : î - 2 2 ² ` ^ `
' ? ^ ` ™ ? k ` ™ - 2 k Ë ‘ g ÊÊ ¡ ^ ^
- ™ k î ‘ ‘ ? Ä k î ? ‘ š ^ ^ Z ~ Ž ¥ ? k ` [
¡ k ? ™ ` R 3
' ? ^ ` ™ ? k ` ™ Ä ? ¥ ‘ Z ™ [OÊÊ g ^ ^
' ? ^ ` ™ ? k ` ™ Ž k U O Ê g ÊÊ ¡ Ê ^ ^

TT21RS, PIERRE OLLAIRE MATTE

TT21RS PIERRE MARBRÉE

TT21RS BLACK,
PIERRE PEINTE

TT21RS BLACK, PIERRE PEINTE

S01-624

Classe énergétique A+

¡-?™™î` `k^?`îU RØ
:î^Ž Ž-?™™î` RØ
¤ ` ^ `¥ £
¬-‘2î :î-22 ² ` ^ `
'?^ `™?k`™ - 2kË ‘ g ÊÊ¡ ^^
-™ kî‘‘?Ä kî?‘ š ^^ Z~Ž¥?k`[
¡k? ™ ` R3
'?^ `™?k`™ Ä?¥‘ Z™[OÊÊ g ^^
'?^ `™?k`™ Žk U O Ê gÊÊ ¡ Ê ^^

TT21RS-WH,
PIERRE EN GRÈS

TT21RS-WH, PIERRE EN GRÈS

S01-590

Classe énergétique A+

¡-?™™î` `k^?`îU RØ
:î^Ž Ž-?™™î` RØ
¤ ` ^ `¥ £
¬-‘2î :î-22 ² ` ^ `
'?^ `™?k`™ - 2kË ‘ g ÊÊ¡ ^^
-™ kî‘‘?Ä kî?‘ š ^^ Z~Ž¥?k`[
¡k? ™ ` R3
'?^ `™?k`™ Ä?¥‘ Z™[OÊÊ g ^^
'?^ `™?k`™ Žk U O Ê gÊÊ ¡ Ê ^^

TT21RS-WH, Pierre en grès

¹ / ¤ q ¹ / Φ17

TT21RS GREY, PIERRE EN GRÈS

S01-588

Classe énergétique A+

¡ - ? ™ ™ î ` ` k ^ ? ` î U R Ø
: î ^ Ž Ž - ? ™ ™ î ` R Ø
¤ ` ^ ` ¥ £
¬ - ' 2 î : î - 2 2 ² ` ^ `
' ? ^ ` ™ ? k ` ™ - 2 k Ë ' g ÊÊ ¡ ^ ^
- ™ k î ' ' ? Ä k î ? ' š ^ ^ Z ~ Ž ¥ ? k ` [
¡ k ? ™ ` R 3
' ? ^ ` ™ ? k ` ™ Ä ? ¥ ' Z ™ [OÊÊ g ^ ^
' ? ^ ` ™ ? k ` ™ Ž k U O Ê g ÊÊ ¡ Ê ^ ^

NOUVEAUTÉ

TT21RS-CM MOCCA, TERMASTONE

S01-598

TT21RS-CG GREY, TERMASTONE

SW01-244

Classe énergétique A+

¡ - ? ™ ™ î ` ` k ^ ? ` î U R Ø
: î ^ Ž Ž - ? ™ ™ î ` R Ø
¤ ` ^ ` ¥ £
¬ - ' 2 î : î - 2 2 ² ` ^ `
' ? ^ ` ™ ? k ` ™ - 2 k Ë ' g ÊÊ ¡ ^ ^
- ™ k î ' ' ? Ä k î ? ' š ^ ^ Z ~ Ž ¥ ? k ` [
¡ k ? ™ ` R 3
' ? ^ ` ™ ? k ` ™ Ä ? ¥ ' Z ™ [OÊÊ g ^ ^
' ? ^ ` ™ ? k ` ™ Ž k U O Ê g ÊÊ ¡ Ê ^ ^

TT21RS-CM MOCCA, TERMASTONE

TT21RS-CG GREY, TERMASTONE

TT21RS-CG Grey, TermaStone

TT22HST, Pierre ollaire

LA SÉRIE TT22

g ™ î^k-‘ -Ê Uî :îU -‘ Äk`¥ îŽŽ‘ ? ‘ `k¥‘ ™ ‘? ¹¹ M
À` ™?3` î`k?™ ?`¥ ^Žk‘ UH î™™k ? -` •-îU?¥ ™
k^ -™¥?k` Ž ‘2k‘^î`¥ ¥ ‘ ™Ž ¥- -™ Uk `Ä?‘k`` ^ `¥M

gî ™ ‘? ¹¹ k^Ž‘ ` `k^ ‘ -Ê ^k)U ™ ?22 ‘ `¥™H î™
2kË ‘ Ê¥‘îk‘ ?`î?‘ M

Oî-¥ -‘ ™ Žk U ™ `¥‘ ^^ ¥ ^^

g :k?Ê Q:î ?UUî3 `¥‘ UQî ? ‘H Uî Ž? ‘‘ kUUî?‘ H
¹ ‘^î¬¥k` k- Uî Ž? ‘‘ Ž ?`¥ ` `k?‘ ZUkkR î ? ‘ `k?‘[

H‘î` k^Žî‘¥?^ `¥ °:™ îÄ Žk‘¥ î:` °:™ ZÄîU
¹¹ OH ¹¹ O¬H ¹¹ O¬ Uî RH ¹¹ O¬ Ø:?¥ H ¹¹ O¬` H[

k`™¥‘- ¥?k` ‘k -™¥ ¥ ™kU?] Žk? ™ ™ Žk U ™

¡k‘¥ ` î ? ‘ îÄ î ‘ ?`¥ ‘? -‘ ` 2k`¥

¡Uî¥ î- ™-Ž ‘? -‘ ` 2k`¥ k- Ž? ‘‘ kUUî?‘ Z ? ‘ Žk-‘

5 ans de garantie

H‘î` 2kË ‘ îÄ Ä ‘^? -U?¥ ^k-U :î-¥ `™?¥
] Uî Uî‘3 -‘ ™¥ ^^

H‘î` Ä?¥‘ k^

¡k?3` 2‘k? îÄ k- U Žk?`¥ Ä ‘‘k-?UUî3

-™ kî‘‘?Ä kî?‘ 2‘î?™ š ^^ ` kŽ¥?k`

À¥?U?™î¥?k` î?™ ] -` ™ -U ¥?‘ ¥¥ kî?‘ 3)‘ Uî

¡Uî•- ™kU Ž‘ 2k‘^ ` kŽ¥?k`

LA SÉRIE TT22 EST DISPONIBLE AVEC LES HABILLAGES SUIVANTS

? ‘ Pierre peinte en noir Pierre ollaire

¹ ‘^î¬¥k` H‘ Ë ¡? ‘‘ ` 3‘)™ ¡k‘¥k Ø:?¥

LA SÉRIE TT22

TT22H

● S01-644

Classe énergétique A+

¡ - ? ™ ™ î ` ` k ^ ? ` î U R Ø
: î ^ Ž Ž - ? ™ ™ î ` R Ø
¤ ` ^ ` ¥ £
¬ - ' 2 î : î - 2 2 ² ` ^ `
' ? ^ ` ™ ? k ` ™ - 2 k Ë ' g ÊÊ ¡ ^ ^
- ™ k î ' ' ? Ä k î ? ' š ^ ^ Z ~ Ž ¥ ? k ` [
¡ k ? ™ ` R 3
' ? ^ ` ™ ? k ` ™ Ä ? ¥ ' Z ™ [OÊÊ g ^ ^
' ? ^ ` ™ ? k ` ™ Ž k U O Ê g ÊÊ ¡ Ê ^ ^

TT22H

TT22R

TT22R

● S01-648

Classe énergétique A+

¡ - ? ™ ™ î ` ` k ^ ? ` î U R Ø
: î ^ Ž Ž - ? ™ ™ î ` R Ø
¤ ` ^ ` ¥ £
¬ - ' 2 î : î - 2 2 ² ` ^ `
' ? ^ ` ™ ? k ` ™ - 2 k Ë ' g ÊÊ ¡ ^ ^
- ™ k î ' ' ? Ä k î ? ' š ^ ^ Z ~ Ž ¥ ? k ` [
¡ k ? ™ ` R 3
' ? ^ ` ™ ? k ` ™ Ä ? ¥ ' Z ™ [OÊÊ g ^ ^
' ? ^ ` ™ ? k ` ™ Ž k U O Ê g Ê Ê ¡ Ê ^ ^

OPTIONS POUR LA SÉRIE TT22

` ¡ U î • - ™ k U Ž ' 2 k ' ^ Ä ' ' ` ¡ U î ¥ î - k ¥ - ' î ¥ - ' ' k ` ` 2 k ` ¥ Z ` k ? ' [
` ¡ U î • - ™ k U Ž ' 2 k ' ^ ` î ? ' ' ¡ U î • - k k ¥ - ' î ¥ ? k ` Ž k - ' ÷ Ê ? U k î ? '
` - ™ k î ' ' ? Ä k î ? ' ` e ? ¥ : î - 2 2 ` Ž U î ¥ ` 2 k ` ¥
` e ? ¥ î ? ' S ¥ ' î Ä ' ™ ^ - ' š ^ ^ Z š [

Voir plus sur la page 58-59

TT22RP

TT22RP

● S01-654

Classe énergétique A+

¡-?™™î` `k^?`îU RØ
:î^Ž Ž-?™™î` RØ
¤ ` ^ `¥ £
¬-‘2î :î-22 ² ` ^ `
'?^ `™?k`™ - 2kË ‘ g ÊÊ¡ ^^
-™ kî‘‘?Ä kî?‘ š ^^
¡k? ™ ` R3
'?^ `™?k`™ Ä?¥‘ Z™[OÊÊ g ^^
'?^ `™?k`™ Žk U O Ê gÊÊ ¡ Ê ^^

TT22HS, PIERRE OLLAIRE

S01-646

Classe énergétique

¡ - ? ™ ™ î `  ` k ^ ? ` î U R Ø
: î ^ Ž Ž - ? ™ ™ î ` R Ø
¤ `  ^ ` ¥ £
¬ - ‘ 2 î : î - 2 2 ² ` ^  `
' ? ^ ` ™ ? k ` ™ - 2 k Ë ‘ g ÊÊ ¡ ^ ^
- ™ k î ‘ ‘ ? Ä k î ? ‘ š ^ ^ Z ~ Ž ¥ ? k ` [
¡ k ? ™ ` R 3
' ? ^ ` ™ ? k ` ™ Ä ? ¥ ‘ Z ™ [OÊÊ g ^ ^
' ? ^ ` ™ ? k ` ™ Ž k U O Ê g ÊÊ ¡ Ê ^ ^

TT22HS

TT22HST

TT22HST, PIERRE OLLAIRE

S01-650

Classe énergétique

¡ - ? ™ ™ î `  ` k ^ ? ` î U R Ø
: î ^ Ž Ž - ? ™ ™ î ` R Ø
¤ `  ^ ` ¥ £
¬ - ‘ 2 î : î - 2 2 ² ` ^  `
' ? ^ ` ™ ? k ` ™ - 2 k Ë ‘ g ÊÊ ¡ ^ ^
- ™ k î ‘ ‘ ? Ä k î ? ‘ š ^ ^ Z ~ Ž ¥ ? k ` [
¡ k ? ™ ` R 3
' ? ^ ` ™ ? k ` ™ Ä ? ¥ ‘ Z ™ [OÊÊ g ^ ^
' ? ^ ` ™ ? k ` ™ Ž k U O Ê g ÊÊ ¡ Ê ^ ^

PORTO WHITE

TT22HS-WH, PIERRE EN GRÈS

S01-662

Classe énergétique A+

¡-?™™î` `k^?`îU RØ
:î^Ž Ž-?™™î` RØ
¤ ` ^ `¥ £
¬-‘2î :î-22 ² ` ^ `
'?^ `™?k`™ - 2kË ‘ g ÊÊ¡ ^^
-™ kî‘‘?Ä kî?‘ š ^^ Z~Ž¥?k`[
¡k? ™ ` R3
'?^ `™?k`™ Ä?¥‘ Z™[OÊÊ g ^^
'?^ `™?k`™ Žk U O Ê gÊÊ ¡ Ê ^^

TT22HS BLACK,
PIERRE PEINTE

TT22HS BLACK, PIERRE PEINTE

S01-658

Classe énergétique A+

¡-?™™î` `k^?`îU RØ
:î^Ž Ž-?™™î` RØ
¤ ` ^ `¥ £
¬-‘2î :î-22 ² ` ^ `
'?^ `™?k`™ - 2kË ‘ g ÊÊ¡ ^^
-™ kî‘‘?Ä kî?‘ š ^^ Z~Ž¥?k`[
¡k? ™ ` R3
'?^ `™?k`™ Ä?¥‘ Z™[OÊÊ g ^^
'?^ `™?k`™ Žk U O Ê gÊÊ ¡ Ê ^^

NOUVEAUTÉ

TT22HS-CG GREY, TERMASTONE

S01-664

Classe énergétique A+

¡-?™™î` `k^?`îU RØ
:î^Ž Ž-?™™î` RØ
¤ ` ^ `¥ £
¬-‘2î :î-22 ² ` ^ `
'?^ `™?k`™ - 2kË ‘ g ÊÊ¡ ^^
-™ kî‘‘?Ä kî?‘ š ^^ Z~Ž¥?k`[
¡k? ™ ` R3
'?^ `™?k`™ Ä?¥‘ Z™[OÊÊ g ^^
'?^ `™?k`™ Žk U O Ê gÊÊ ¡ Ê ^^

TT22HS-CG GREY,
TERMASTONE

¹ / ¤ q ¹ / ϕ 25

TT23RG

LA SÉRIE TT23

gî ™ ‘? ¹¹ ™¥ Žî‘^? U ™ ŽU-™ ‘ `¥ ™ ™ ‘? ™ Žk U
Uî¥ ‘îU ™ ™?3` Žî‘ ¹ ‘^î¹ :M ¥¥ ™ ‘? Žk U ™ k?
¥k-™ U ™ ™k-:î?¥™ ¥ Ê?3 ` ™ •-k-` k`™k^^î¥ -‘ ^k ‘
À` 2î ?U?¥ k-¥?U?™î¥?k` ¥ ™ U?3` ™ U 3î`¥ ™ ` 2
™ î` ?`îÄ Ž-‘ ¥ ?`¥ ^Žk‘ UH îÄ -` 3‘î` Ä?¥‘ 2‘k`¥î
•- -Ê 3‘î` ™ 2 ` ¥‘ ™ Uî¥ ‘îU ™M ¹‘k-Ä Õ Uî :îU -‘ ™
U ™ n¥ ™M

- Oî-¥ -‘ ™ Žk U ™ `¥‘ ^^ ¥ ^^
- ¡k™™? ?U?¥ Ä ‘™?k` ^-‘îU • ¹¹ ¤HØ
- :k?™?™™ Õ `¥‘ ™ n¥ ™ ` î ? ‘ k- ` Ž? ‘‘ kUUî
  Ë k^Ž‘?™ U ŽUî¥ î- ™-Ž ‘? -‘ ` Ž? ‘‘ kUUî?‘
- H‘î` k^Žî‘¥?^ `¥ î : ` ° : ™M ¬ ‘Ä?¥ -‘ kŽ¥?k`` U
- k`™¥‘- ¥?k` ‘k -™¥ ¥ ™kU?] Žk? ™ ™ Žk U ™
- ¡k‘¥ 2kË)‘ ` 2k`¥
- Plateau supérieur en fonte ou en pierre ollaire
- 5 ans de garantie
- H‘î` 2kË ‘ îÄ Ä ‘^? -U?¥ ^k-U :î-¥ `™?¥
  ] Uî Uî‘3 -‘ ™¥ ^^
- H‘î` Ä?¥‘ k^
- ¡k?3` 2‘k? ` î ? ‘ ?`kÊË î U îÄ 2 ‘^ ¥-‘ ^î3` ¥?
  ] Uî Žk?3` `k?‘ ` kŽ¥?k` Z™¥î` î‘ ™-‘ U ¹¹ ¤O¹[
- -™ kî‘‘?Ä kî?‘ 2‘î?™ š ^^ kŽ¥?k`` UU
- À¥?U?™î¥?k` î?™ ` -` ™ -U ¥?‘ ¥¥ kî?‘ 3)‘ Uî
- ¡Uî•- ™ ™kU Ž‘ 2k‘^ ™ ZkŽ¥?k`[

LA SÉRIE TT23 EST DISPONIBLE AVEC LES HABILLAGES SUIVANTS

? ‘ Pierre ollaire

LA SÉRIE TT23

TT23RG

● S01-560

Classe énergétique A+

¡ - ? ™ ™ î ` ` k ^ ? ` î U R Ø
: î ^ Ž Ž - ? ™ ™ î ` R Ø
¤ ` ^ ` ¥ £
¬ - ‘ 2 î : î - 2 2 ² ` ^ `
' ? ^ ` ™ ? k ` ™ - 2 k Ë ‘ g ÊÊ ¡ ^ ^
- ™ k î ‘ ‘ ? Ä k î ? ‘ š ^ ^ Z ~ Ž ¥ ? k ` [
¡ k ? ™ ` R 3
' ? ^ ` ™ ? k ` ™ Ä ? ¥ ‘ Z ™ [OÊÊ g ^ ^
' ? ^ ` ™ ? k ` ™ Ž k U O Ê g ÊÊ ¡ Ê ^ ^

TT23RG

TT23RGS, PIERRE OLLAIRE

TT23RGS, PIERRE OLLAIRE

● S01-570

Classe énergétique A+

¡ - ? ™ ™ î ` ` k ^ ? ` î U R Ø
: î ^ Ž Ž - ? ™ ™ î ` R Ø
¤ ` ^ ` ¥ £
¬ - ‘ 2 î : î - 2 2 ² ` ^ `
' ? ^ ` ™ ? k ` ™ - 2 k Ë ‘ g ÊÊ ¡ ^ ^
- ™ k î ‘ ‘ ? Ä k î ? ‘ š ^ ^ Z ~ Ž ¥ ? k ` [
¡ k ? ™ ` R 3
' ? ^ ` ™ ? k ` ™ Ä ? ¥ ‘ Z ™ [OÊÊ g ^ ^
' ? ^ ` ™ ? k ` ™ Ž k U O Ê g ÊÊ ¡ Ê ^ ^

TT23RGS, Pierre ollaire

TT23RGW

TT23RGW

TT23RGW

● S01-562

Classe énergétique A+

¡ - ? ™ ™ î `  ` k ^ ? ` î U R Ø
: î ^ Ž Ž - ? ™ ™ î ` R Ø
¤ `  ^ ` ¥ £
¬ - ‘ 2 î : î - 2 2 ² ` ^  `
' ? ^ ` ™ ? k ` ™ - 2 k Ë ‘ g ÊÊ ¡ ^ ^
- ™ k î ‘ ‘ ? Ä k î ? ‘ š ^ ^ Z ~ Ž ¥ ? k ` [
¡ k ? ™ ` R 3
' ? ^ ` ™ ? k ` ™ Ä ? ¥ ‘ Z ™ [OÊÊ g ^ ^
' ? ^ ` ™ ? k ` ™ Ž k U O Ê gÊ Ê ¡ Ê ^ ^

OPTIONS POUR LA SÉRIE TT23

` ¡ î ‘ ` 2 - ` e ? ¥ î ? ‘ S ¥ ‘ î Ä ‘ ™ ™ k U š S ^ ^
` ¡ U î • -  ™ k U Ž ‘ 2 k ‘ ^  Ä ‘ ‘ Z 3 ˚ î ` [¡ k ? 3 `  ` k ? ‘
` ¡ U î • -  ™ k U Ž ‘ 2 k ‘ ^  Ä ‘ ‘ Z Ž ` ¥ ? ¥ ¡ [U î ¥ î - k ¥ - ‘ î ¥ - ‘ ‘ k `  ` 2 k ` ¥ Z ` k ? ‘
` ¡ U î • -  ™ k U Ž ‘ 2 k ‘ ^  î ? ‘ Z Ž ` ¥ ? ¥ ¡ [U î • - k k ¥ - ‘ î ¥ ? k ` Ž k - ‘ ÷ Ê ? U k î ?
` - ™  k î ‘ ‘ ? Ä  k î ? ‘  ` e ? ¥ : î - 2 2 ` Ž U î ¥ ` 2 k ` ¥
` - ™  k î ‘ ‘ ? Ä  k î ? ‘ Z ¹ ¹ ¤ H ` G U î ^ ╠ ‘ Ä ? ¥ - ‘ ? ` ¥ 3 ‘ î U
` e ? ¥ î ? ‘ S ¥ ‘ î Ä ‘ ™ ^ - ‘ š ^ ^ / k ` ¡ k Å ‘ ™ ¥ k ` R 3 Z ¹ ¹ ¤ O ¹ [
` e ? ¥ î ? ‘ S ¥ ‘ î Ä ‘ ™ ^ - ‘ š ^ ^

Voir plus sur la page 60-61

TT23RHT

NOUVEAUTÉ

● S01-564

Classe énergétique A+

¡ - ? ™ ™ î ` ` k ^ ? ` î U R Ø
: î ^ Ž Ž - ? ™ ™ î ` R Ø
¤ ` ^ ` ¥ £
¬ - ‘ 2 î : î - 2 2 ² ` ^ `
' ? ^ ` ™ ? k ` ™ - 2 k Ë ‘ g G Ê ¡ Ê ' G ^ ^
- ™ k î ‘ ‘ ? Ä k î ? ‘ š ^ ^ Z ~ Ž ¥ ? k ` [
¡ k ? ™ ` R 3 Z ‹ R 3 ¡ k Å ‘ ™ ¥ k ` ` k Ž ¥ ? k ` [
' ? ^ ` ™ ? k ` ™ Ä ? ¥ ‘ Z ™ Ø G Ê g Ê G ^ ^
' ? ^ ` ™ ? k ` ™ Ž k U O Œ Gg Ê ¡ Ê G Ê ' G ^ ^

TT23RHT

ATTENTION:

g ‘ î k ‘ ^ ` ¥ Ž k - ‘ ™ k ‘ ¥ ? 2 - ^ ™ Ž î ‘ U k î ‘ ‘ ? ) ‘ ™ ¥ Ž k ™ ™ ? U H ^ î ? ™ - `
‘ î k ‘ ^ ` ¥ Ž î ‘ U ™ ™ - ™ ¥ 2 k ‘ ¥ ^ ` ¥ k ` ™ ? U U M / ` î ™ î k ‘ ^ ` ¥
î ‘ ‘ ?) ‘ H - ` k ` - ? ¥ î Ä ¥ ‘ î Ž Ž ` ¥ ¥ k Ë î 3 ™ ¥ ` ™ ™ î ? ‘ M

¹ / ¤ q ¹ / ϕ 31

TT23RG A-FLAME

– LE POÊLE À BOIS DU FUTUR

×k-™ ‘ Ä Õ k-` Žk U k?™ •-? `k` ™ -U ^ `¥
Äk¥‘ ^î?™k`H ^î?™ •-? Äk-™ k22‘ î-™™? ŽU-
Žk-‘ •-? k^Ž¥ Ä‘î?^ `¥ N Ä U ¹¹ ¤H `G
¹ ‘^î¹ :H U Žk U 3)‘ U :î-22î3 Ž ` î`¥ •-
Äk-™ Žî™™ Õ - ¥ ^Ž™ îÄ Äk¥‘ 2î^?UU H Äk
Äk-™ î`™ Õ ™-‘ U ™ î?‘™ Äk¥‘ ^-™?•- Ž‘

Disponible auprès de revendeurs sélectionnés.

TT23RG A-FLAME **NOUVEAUTÉ**

● S01-574

Classe énergétique A+

¡-?™™î` `k^?`îU RØ
:î^Ž Ž-?™™î` RØ
¤ ` ^ `¥ £
¬-‘2î :î-22 ² ` ^ `
'?^ `™?k`™ - 2kË ‘ g ÊÊ¡ ^^
-™ kî‘‘?Ä kî?‘ š ^^ Z~Ž¥?k`[
¡k? ™ ` R3
'?^ `™?k`™ Ä?¥‘ Z™[OÊÊ g ^^
'?^ `™?k`™ Žk U O Ê gÊÊ ¡ Ê ^^

H ™¥?k` î-¥k^î¥?•- U ¥‘k`?•- Ukî?‘
- -` ™k?` Ø?`G?H kîŽŽU? î¥?k`™ k- ^?™ ™ Ok-‘
k^ -™¥?k` ¥k-Ok-‘™ kŽ¥?^îU ¥ Žî‘2î?¥
' ™?3` ™ î` ?`îÄ ?`¥ ^Žk‘ U îÄ 3‘î` ™ Ä?¥‘ ™ Uî¥ ‘îU ™
¡Uî¥ î- ™-Ž ‘? -‘H Žk‘¥ ¥ ™kU 2kË)‘ ` 2k`¥
¡k?3` 2‘k? îÄ 2 ‘^ ¥-‘ ^î3` ¥?•- k- U Žk?`¥™
¬-‘2î :î-22 G ^7 Z ` RØ[

TT23RG A-FLAME

Scannez le code QR et regardez la vidéo : TT23RG A-Flame

TT23RG A-FLAME

POURQUOI CHOISIR LE TT23RG A-FLAME :

GESTION AUTOMATIQUE DE L'AIR – COMBUSTION OPTIMALE À TOUT TEMPS

g Žk U ™¥ •-?Ž `k¥‘ ™Ë™¥) 3 ™¥?k` î-¥k^î¥?•- U ¥‘k`?•- •-? kŽ¥?^?™ ` Ž ‘^î` ` Ukî‘‘?Ä kî?‘ k^ -™¥?k`M £- Äk-™ Ä `? Õ kîUU-^ ‘ U 2 - k- ‘îOk-¥ - k?™H U ™ îŽ¥ -‘™ 3î‘î`¥?™™ ¥ -` k^ -™¥?k` ¥ -` ÊŽUk?¥î¥?k kŽ¥?^îU Äk¥‘ k?™] ¥k-¥ U ¥ ^Ž™ ¥ :î•- 2k?™M

p

SIMPLE D'UTILISATION – EXPLOITATION OPTIMAL

TU Äk-™ ™-2ö¥ kîUU-^ ‘ U 2 - ¥ ‘ :î‘3 ‘ - k?™ •-î` ` ™™î?`M g ‘ ™¥ ™¥ Ž‘?™ ` :î‘3 Ukî-¥k^î¥?™î¥?k`H •-? ‘ ` Uk-¥?U?™î¥?k` 2î ?U ¥ Ž‘î¥?•- ] ^k?`™ ¥‘îÄî?U] ŽU-™ ¥ ^Ž™ Žk-‘ Äk-™ J

p

PAS DE WI-FI, PAS D'APPLICATIONS, PAS DE SOUCIS

~- U? Õ U ™ ?2ö -U¥ ™ k`ö3-‘î¥?k` k^ŽU?•- H U Ø?`G? •-? ` 2k` ¥?k`` Žî™H ¥ U ™ ^?™ ™ ^?™ Ok-‘ k-` Uk3? ? UM g ¹¹ ¤H `GUî^ ™¥ Ž‘ ¥ Uk ^ŽUk? ?^^ ?î¥ ^ `¥] öî U ¥ 2î ?U -¥?U?™ ‘ Žk-‘ ¥k-™M

FIABILITÉ EN TOUTES CIRCONSTANCES

g Žk U ™¥ 2k-‘`? îÄ ™ •-k-` îU?^ `¥î¥?k` U ¥‘?•- ŽU-™ k^^k ?¥ M ×k-™ :k ™k-‘ k U ¥‘? ?¥ •-? Äk-™ q ^ ` î™ Žî`` k-‘î`¥ et sans piles, le poêle peut être réglé ^î`- UU ^ `¥M g ¹¹ ¤H `GU Äk-™ ¥? `¥ î- :î- H •- U•- ™ U ™ k` ?¥?k`™ J

VUE DES FLAMMES DE 3 CÔTÉS

Ä ™ Ä?¥‘ ™ ™-‘ ¥‘k?™ Žk U ‘ -` î^ ?î` :îU -‘ î`™ Uî Ž?) H 3‘÷ Uî Ä- ÷î^^ ™ ™k-™ ¥k-™ U ™ î`3U

SÉCURITÉ ET CONFORT AU COEUR DU DESIGN

gî Žk?3` 2‘k? Äk-™ Ž ‘^ ¥ kk-Ä‘?‘ ¥ 2 ‘^ ‘ Uî Žk‘¥ ` ™ -‘?¥] ^ ^ Uk‘™•- U Žk ` 2k` ¥?k`` ^ `¥M Ä U ¹¹ `GUî^ H Äk-™ k ¥ ` Õ -` Žk k?™ •-? îUU? ?``kÄî¥?k` ¥ î`™ -` ™kU-¥?k` U 3î`¥ M ™¥ k` - Žk-‘ -` -¥?U?™î¥? •-? Äk-™ Ž ‘^ ¥ Ukî UU-^ 2î ?U ^ `¥] ¥ U Žk U ™kk ‘ ™¥ M ×k-™ Žî™™ Õ ^k?`™ 2î?‘ 2k` ¥?k`` ‘ U Žk U M

TT30S, Pierre ollaire

LA SÉRIE TT30

gî ™ ‘? ¹¹ ™¥ ™¥?` î-Ê Ä‘î?™ î^î¥ -‘™ - ™?3` ^
ŽU-™H ŽkU ™¥ Ž‘ ™•- `¥?)‘ ^ `¥ 2î ‘?•- ` 2k`¥ `
Ê¥‘ ^ ^ `¥ ‘ ™?™¥î`¥H •-? 3î‘î`¥?¥ î- ŽkU -` 2k‘¥ ‘k
™ ‘? ¹¹ ™ Ž‘ ™ `¥ îÄî`¥î3 2öU •- `k™ î-¥‘ ™ ™ ‘?
î‘î ¥ ‘?™¥?•- U-? k`2)‘ -` Žk? ™ U 3 ‘H ^îU3‘ U :k?
g ¹¹ H Uî™™? ™k`¥ •-?Ž ™ Ä?¥‘ ™ Uî¥ ‘îU ™H •-?
U ™Ž ¥î U ™ ÷î^^ ™ î`™ U 2kË ‘M

- Oî-¥ -‘ ™ ŽkU ™ `¥‘ ^^ ¥ ^^
- :k?™?™™ Õ `¥‘ Uk:î ?UUî3 ` î ? ‘ k- ` Ž? ‘‘ kUU
- ¡Uî¥ î- ™-Ž ‘? -‘ ` 2k`¥ H î ? ‘ k- ` Ž? ‘‘ kUUî?‘
- H‘î` k^Žî‘¥?^ `¥ î : ` ° : ™ îÄ Žk‘¥ ` 2k`¥ Z™î-2 ¹¹ H Uî™™? [M ¬ ‘Ä?¥ -‘ ` î™¥‘î U kŽ¥?k`` U
- k`™¥‘- ¥?k` ‘k -™¥ ¥ ™kU?] Žk? ™ ™ ŽkU ™ Z
- ¡k‘¥ 2kË)‘ ` 2k`¥
- ¡k‘¥ î : ` ° : ™ ` 2k`¥
- 5 ans de garantie
- GkË ‘ îÄ Ä ‘^? -U?¥ ^k-U 3‘î` `™?¥] Uî‘3 -‘ ^^
- H‘î` Ä?¥‘ 2‘k`¥îU
- ¡k?3` 2‘k? ` î ? ‘ ?`kÊË î U îÄ 2 ‘^ ¥-‘ ^î3` ¥?
- -™ kî‘‘?Ä kî?‘ 2‘î?™ š p^^ ^k`¥ ™ ‘?
- À¥?U?™î¥?k` î?™ ] -` ™ -U ¥?‘ ¥¥ kî?‘ 3)‘ Uî
- ¡Uî•- ™kU ` Ä ‘‘ Ž‘ 2k‘^ kŽ¥?k`` UU

LA SÉRIE TT30 EST DISPONIBLE AVEC LES HABILLAGES SUIVANTS

? ‘ Pierre ollaire

LA SÉRIE TT30

TT30

● S01-730

Classe énergétique A+

¡ - ? ™ ™ î ` ` k ^ ? ` î U R Ø
: î ^ Ž Ž - ? ™ ™ î ` R Ø
¤ ` ^ ` ¥ £
¬ - ' 2 î : î - 2 2 ² ` ^ `
' ? ^ ` ™ ? k ` ™ - 2 k Ë ' g ÊÊ ¡ ^ ^
- ™ k î ' ' ? Ä k î ? ' š ^ ^
¡ k ? ™ ` R 3
' ? ^ ` ™ ? k ` ™ Ä ? ¥ ' Z ™ [OÊÊ g ^ ^
' ? ^ ` ™ ? k ` ™ Ž k U O Ê g ÊÊ ¡ Ê ^ ^

TT30

TT30S, PIERRE OLLAIRE

TT30S, PIERRE OLLAIRE

● S01-734

Classe énergétique A+

¡ - ? ™ ™ î ` ` k ^ ? ` î U R Ø
: î ^ Ž Ž - ? ™ ™ î ` R Ø
¤ ` ^ ` ¥ £
¬ - ' 2 î : î - 2 2 ² ` ^ `
' ? ^ ` ™ ? k ` ™ - 2 k Ë ' g ÊÊ ¡ ^ ^
- ™ k î ' ' ? Ä k î ? ' š ^ ^
¡ k ? ™ ` R 3
' ? ^ ` ™ ? k ` ™ Ä ? ¥ ' Z ™ [OÊÊ g ^ ^
' ? ^ ` ™ ? k ` ™ Ž k U O Ê g ÊÊ ¡ Ê ^ ^

TT30G Classic

TT30G CLASSIC

TT30G CLASSIC

● S01-740

Classe énergétique A+

¡ - ? ™ ™ î ` ` k ^ ? ` î U R Ø
: î ^ Ž Ž - ? ™ ™ î ` R Ø
¤ ` ^ ` ¥ £
¬ - ‘ 2 î : î - 2 2 ² ` ^ `
' ? ^ ` ™ ? k ` ™ - 2 k Ë ‘ g ÊÊ ¡ ^ ^
- ™ k î ‘ ‘ ? Ä k î ? ‘ š ^ ^
¡ k ? ™ ` R 3
' ? ^ ` ™ ? k ` ™ Ä ? ¥ ‘ Z ™ [OÊÊ g ^ ^
' ? ^ ` ™ ? k ` ™ Ž k U O Ê g ÊÊ ¡ Ê ^ ^

OPTIONS POUR LA SÉRIE TT30

` ¡ U î • - ™ k U Ž ‘ 2 k ‘ ^ Ä ‘ ‘ Z 3 ‘ î ` ¡ [U î ¥ î - k ¥ - ‘ î ¥ - ‘ ‘ k ` ` 2 k ` ¥ Z ` k ? ‘ [
` ¡ U î • - ™ k U Ž ‘ 2 k ‘ ^ Ä ‘ ‘ Z Ž ¥ ? ¥ ? [ ¥ : î - 2 2 ` Ž U î ¥ ` 2 k ` ¥
` e ? ¥ î ? ‘ S ¥ ‘ î Ä ‘ ™ ^ - ‘ š ^ ^ / k ` ¬ ‘ Ä ? ¥ - ‘ ? ` ¥ 3 ‘ î U
` e ? ¥ î ? ‘ S ¥ ‘ î Ä ‘ ™ ^ - ‘ š ^ ^ ` ¡ ? ™ ‘ : î - ™ ™ - ‘ ™ ` î k - ¥ : k -
` e ? ¥ î ? ‘ S ¥ ‘ î Ä ‘ ™ ™ k U š S ^ ^ Z ¹ ¹ H U î ™ ™ ? [

Voir plus sur la page 60-61

TT44

LA SÉRIE TT44

' k-Ä‘ Õ U k`2k‘¥ ¥ Uî :îU -‘ îÄ `k¥‘ ™ ‘? ¹¹] U
Žî‘2î?¥ Žk-‘ U ™ Ž ¥?¥ ™ ^î?™k`™ ¥ U ™ îŽŽî‘¥ ^ `¥™H
¥ - k`2k‘¥ Äk¥‘ 2kË ‘M Ä ™î ¥î?UU k^Žî ¥ ¥ ™
¹¹ ™¥ ? îU Žk-‘ U ™ Ž ¥?¥™ ™Žî ™ ™î`-™ k^Ž‘k^ ¥¥
^?•- M ¬î 2k‘^ î‘‘k` ? ¥ ™k` k^Žî‘¥?^ `¥ k?™ ™ ^?`
Uî î-¥ ¥ Uî 2k` ¥?k``îU?¥ Äk¥‘ ^î?™k`M £- ™k?
k`¥‘ -` ^-‘H U ¹¹ ™ ‘î -` Žk?`¥ k U 3î` `¥‘îUM

- Oî-¥ -‘ ^^
- ¡î‘k?™ ` î ? ‘H Ž? ‘‘ `î¥-‘ UU k- ¹ ‘^î¬¥k`
- Plateau supérieur en fonte ou pierre naturelle
- k^Žî‘¥?^ `¥ k?™ k-Ä ‘¥
- k`™¥‘- ¥?k` ‘k -™¥ ¥ ™kU?] ¡k? ™ ™ Žk U ™ Z
- ¡k‘¥ 2kË)‘ ` 2k`¥
- 5 ans de garantie
- GkË ‘ îÄ Ä ‘^? -U?¥ ^k-U 3‘î` `™?¥] Uî‘3 -‘
- H‘î` Ä?¥‘ 2‘k`¥îU
- ¡k?3` `k?‘ ` Uî•-î3 Žk- ‘ îÄ 2 ‘^ ¥-‘ ^î3` ¥?•-
- -™ kî‘‘?Ä kî?‘ 2‘î?™ š ^^ ^k`¥ ™ ‘?
- À¥?U?™î¥?k` 2î ?U ] -` ™ -U ¥?‘ ¥¥ kî?‘ 3)‘ Uî
- ¡Uî•- ™ ™kU Ž‘ 2k‘^ ™ ` î ? ‘ k- Ä ‘‘ ZkŽ¥?k`[

LA SÉRIE TT44 EST DISPONIBLE AVEC LES HABILLAGES SUIVANTS

? ‘ ¡? ‘‘ kUUî?‘ h^î‘ ‘ ¹ ‘^î¬¥k` H‘ Ë

LA SÉRIE TT44

TT44

● S01-340

Classe énergétique A+

¡ - ? ™ ™ î ` ` k ^ ? ` î U R Ø
: î ^ Ž Ž - ? ™ ™ î ` R Ø
¤ ` ^ ` ¥ £
¬ - ‘ 2 î : î - 2 2 ` ^ `
' ? ^ ` ™ ? k ` ™ - 2 k Ë ‘ g ÊÊ ¡ ^ ^
- ™ k î ‘ ‘ ? Ä k î ? ‘ š ^ ^
¡ k ? ™ ` R 3
' ? ^ ` ™ ? k ` ™ Ä ? ¥ ‘ Z ™ [O ÊÊ g ^ ^
' ? ^ ` ™ ? k ` ™ Ž k U O Ê g Ê Ê ¡ Ê ^ ^

TT44

TT44G

TT44G

● S01-342

Classe énergétique A+

¡ - ? ™ ™ î ` ` k ^ ? ` î U R Ø
: î ^ Ž Ž - ? ™ ™ î ` R Ø
¤ ` ^ ` ¥ £
¬ - ‘ 2 î : î - 2 2 ` ^ `
' ? ^ ` ™ ? k ` ™ - 2 k Ë ‘ g ÊÊ ¡ ^ ^
- ™ k î ‘ ‘ ? Ä k î ? ‘ š ^ ^
¡ k ? ™ ` R 3
' ? ^ ` ™ ? k ` ™ Ä ? ¥ ‘ Z ™ [O ÊÊ g ^ ^
' ? ^ ` ™ ? k ` ™ Ž k U O Ê g Ê Ê ¡ Ê ^ ^

TT44G

TT44S

TT44S, PIERRE OLLAIRE “MARBRÉE”

S01-344

Classe énergétique A+

¡-?™™î` `k^?`îU RØ
:î^Ž Ž-?™™î` RØ
¤ ` ^ `¥ £
¬-‘2î :î-22 ² ` ^ `
'?^ `™?k`™ - 2kË ‘ g ÊÊ¡ ^^
-™ kî‘‘?Ä kî?‘ š ^^
¡k? ™ ` R3
'?^ `™?k`™ Ä?¥‘ Z™[OÊÊ g ^^
'?^ `™?k`™ Žk U O Ê gÊÊ¡Ê ^^

OPTIONS POUR LA SÉRIE TT44

` ¡Î‘ `2 - ` e?¥ î?‘ ¥‘îÄ ‘™ ^-‘ š ^^
` ¡Uî•- ™kU Ž‘ 2k‘^ H Ä ‘‘ H Z3‘î˜ [e?¥ î?‘ ¥‘îÄ ‘™ ™kU š S ^^
` ¡Uî•- ™kU Ž‘ 2k‘^ H Ä ‘‘ H ZŽ ¥?¥ [¡Uî¥ î- k ¥-‘î¥ -‘
` ¡Uî•- ™kU Ž‘ 2k‘^ H î ? ‘H ZŽ ¥?¥ [e?¥ :î-22 `ŽUî¥ ` 2k`¥
` e?¥ î?‘S¥‘îÄ ‘™ ^-‘ š ^^ / k

Voir plus sur la page 60-61

NOUVEAUTÉ

TT44CG GREY, TERMASTONE

S01-346

Classe énergétique A+

¡ - ? ™ ™ î ` ` k ^ ? ` î U R Ø
: î ^ Ž Ž - ? ™ ™ î ` R Ø
¤ ` ^ ` ¥ £
¬ - ‘ 2 î : î - 2 2 ² ` ^ `
' ? ^ ` ™ ? k ` ™ - 2 k Ë ‘ g ÊÊ ¡ ^ ^
- ™ k î ‘ ‘ ? Ä k î ? ‘ š ^ ^
¡ k ? ™ ` R 3
' ? ^ ` ™ ? k ` ™ Ä ? ¥ ‘ Z ™ [OÊÊ g ^ ^
' ? ^ ` ™ ? k ` ™ Ž k U O Ê gÊ Ê ¡ Ê ^ ^

TT44CG GREY,
TERMASTONE

TT44CG Grey, TermaStone

TT55R

LA SÉRIE TT55

gî ™ ‘? ¹¹ ™¥ U `k-Ä î- i3‘î` 2‘)‘ i Žî‘^? `k™ 3î^^ ™ Ä ™k` 2kË ‘ Uî‘3 ^ ¥ -` Ä- Uî‘3? ™-‘ U ™ U Žk U ‘îOk-¥ - k`2k‘¥ ¥ Uî :îU -‘ : Õ Äk-™M

gî ŽU-Žî‘¥ ™ U ^ `¥™ k` -™ ` £ 2k`¥ H U ^î¥ ‘?î- :î‘^k`? îÄ Uk ÊŽ‘ ™™?k` ‘k -™¥ - Žk U M

gî 2 ‘^ ¥-‘ ^î3` ¥?•- îÄ î? ^ î`?•- Ukk-Ä ‘¥-‘ ¥ U Ukî?‘ k-` ™ -U ^î` ¥¥ k22‘ `¥ -` 2î ?U?¥ k-¥?U?™î¥

¬? Äk-™ îOk-¥ Õ UkkŽ¥?k` ¡kÅ ‘™¥k` ZŽ? ‘‘ ™ kî -^-U ™ -U ^ `¥[ Äk-™ Ž‘kö¥ Õ ` k‘ ŽU-™ Uk`3¥ ^Ž™ Uî :î ‘ ?22-™ î`™ Uî Ž?) M

- Oî-¥ -‘ `¥‘ ^^ ¥ ^^
- :k?™?™™ Õ `¥‘ Uk:î ?UUî3 ` î ? ‘ k- ` Ž? ‘‘ kUU
- k`™¥‘- ¥?k` ‘k -™¥ ¥ ™kU?] ¡k? ™ ™ Žk U ™ Z
- ×- Ê¥‘î Uî‘3 ™-‘ U ™ ÷ î^^ ™
- ° : ™ ^
- ¡k‘¥ - 2kË ‘H Žk‘¥ î : ` ° : ™ ¥ U ŽUî¥ î- ™-Ž ‘?
- ¬Žî ? -Ê k^Žî‘¥?^ `¥ ° : ™ îÄ Žk‘¥ ™ ‘? ] ™ ‘Ä?¥ -‘ ?`¥ 3‘î U î`™ Uî Žk‘¥ kŽ¥?k`` UU M
- ¡k?3` 2‘k? îÄ 2 ‘^ ¥-‘ î?^î`¥ ¥ î? Ukk-Ä ‘¥
- Gî ?U k-¥?U?™î¥?k` ] -` ™ -U ^î` ¥¥ Žk-‘ 3 ‘ ‘ U kî‘‘?Ä kî?‘ 2‘î?™ š ^^ ^k`¥ ™ ‘?
- Garantie 5 ans
- ¡k™™? ?U?¥ ‘îOk-¥ ‘ R3 ¡kÅ ‘™¥k`

LA SÉRIE TT55 EST DISPONIBLE AVEC LES HABILLAGES SUIVANTS

● ? ‘ ● ¡? ‘‘ kUUî?‘ h^î‘ ‘ i

LA SÉRIE TT55

TT55RHT

● S01-354

Classe énergétique A+

¡ - ? ™ ™ î ` ` k ^ ? ` î U R Ø
: î ^ Ž Ž - ? ™ ™ î ` R Ø
¤ ` ^ ` ¥ £
¬ - ‘ 2 î : î - 2 2 ² ` ^ `
' ? ^ ` ™ ? k ` ™ - 2 k Ë ‘ g ÊÊ ¡ ^ ^
- ™ k î ‘ ‘ ? Ä k î ? ‘ š ^ ^
¡ k ? ™ ` R 3 Z ‹ R 3 ¡ k Å ‘ ™ ¥ k ` ` k Ž ¥ ? k ` [
' ? ^ ` ™ ? k ` ™ Ä ? ¥ ‘ Z ™ Ọ Œ Ê g Ê G ^ ^
' ? ^ ` ™ ? k ` ™ Ž k U O Œ Ê G g Ê ¡ Ê G Ê ' G ^ ^

TT55RHT

TT55R

TT55R

● S01-350

Classe énergétique A+

¡ - ? ™ ™ î ` ` k ^ ? ` î U R Ø
: î ^ Ž Ž - ? ™ ™ î ` R Ø
¤ ` ^ ` ¥ £
¬ - ‘ 2 î : î - 2 2 ² ` ^ `
' ? ^ ` ™ ? k ` ™ - 2 k Ë ‘ g ÊÊ ¡ ^ ^
- ™ k î ‘ ‘ ? Ä k î ? ‘ š ^ ^
¡ k ? ™ ` R 3
' ? ^ ` ™ ? k ` ™ Ä ? ¥ ‘ Z ™ [O Ê Ê g ^ ^
' ? ^ ` ™ ? k ` ™ Ž k U O Ê g Ê Ê ¡ Ê ^ ^

OPTIONS POUR LA SÉRIE TT55

` ¡ U î • - ™ k U Ž ‘ 2 k ‘ ^ Ä ‘ ‘ ` e ? ¥ : î - 2 2 ` Ž U î ¥ ` 2 k ` ¥
` ¡ U î • - ™ k U Ž ‘ 2 k ‘ ^ ` î ? ‘ ` ¬ ‘ Ä ? ¥ - ‘ ? ` ¥ 3 ‘ î U
` e ? ¥ î ? ‘ S ¥ ‘ î Ä ‘ ™ ^ - ‘ š ^ ^ Z š [ ¡ k Å ‘ ™ ¥ k `
` ¡ U î ¥ î - k ¥ - ‘ î ¥ - ‘ ‘ k ` ` 2 k ` ¥ Z ` k ? ‘ [

Voir plus sur la page 60-61

TT55RHT

TT55RS, Pierre ollaire “marbrée”

TT55RS, PIERRE
OLLAIRE “MARBRÉE”

NOUVEAUTÉ

TT55RS, PIERRE OLLAIRE “MARBRÉE”

S01-352

Classe énergétique A+

¡ - ? ™ ™ î ` ` k ^ ? ` î U R Ø
: î ^ Ž Ž - ? ™ ™ î ` R Ø
¤ ` ^ ` ¥ £
¬ - ‘ 2 î : î - 2 2 ² ` ^ `
' ? ^ ` ™ ? k ` ™ - 2 k Ë ‘ g ÊÊ ¡ ^ ^
- ™ k î ‘ ‘ ? Ä k î ? ‘ š ^ ^
¡ k ? ™ ` R 3
' ? ^ ` ™ ? k ` ™ Ä ? ¥ ‘ Z ™ [OÊÊ g ^ ^
' ? ^ ` ™ ? k ` ™ Ž k U O Ê g ÊÊ ¡ Ê ^ ^

TT55HST, PIERRE OLLAIRE “MARBRÉE”

NOUVEAUTÉ

TT55HST, PIERRE OLLAIRE “MARBRÉE”

S01-356

Classe énergétique A+

¡ - ? ™ ™ î ` ` k ^ ? ` î U R Ø
: î ^ Ž Ž - ? ™ ™ î ` R Ø
¤ ` ^ ` ¥ £
¬ - ‘ 2 î : î - 2 2 ² ` ^ `
' ? ^ ` ™ ? k ` ™ - 2 k Ë ‘ g ÊÊ ¡ ^ ^
- ™ k î ‘ ‘ ? Ä k î ? ‘ š ^ ^
¡ k ? ™ ` R 3 Z ‹ R 3 ¡ k Å ‘ ™ ¥ k ` ` k Ž ¥ ?
' ? ^ ` ™ ? k ` ™ Ä ? ¥ ‘ Z ™ Ɋ Ɠ Ê gÊ G ^ ^
' ? ^ ` ™ ? k ` ™ Ž k U O ŒÊGg Ê ¡ Ê G Ê ' G ^ ^

TT55HST, Pierre ollaire “marbrée”

TT80

LA SÉRIE TT80

gî ™ ‘? ¹¹ Žk U ™ ™ î‘î ¥ ‘?™ Žî‘ -` ™?3` U 3î`¥ ¥ `k^ ‘ -™ ™ 2k` ¥?k`™ ?`¥ 3‘ ™ •-? k^ŽU)¥ `¥ U ™ Žk™™? Žk U k?™M ' ŽU-™H Žk U ™¥ •-?Ž - ™Ë™¥)^ ¡~Ø ™ ‘? î`™ U ™ ^k )U ™ ¹¹ ¥ ¹¹ ¬H •-? k22‘ Uî Žk™™? :îU -‘ ¥ Uî ‘ ™¥?¥- ‘ U `¥ ^ `¥ ™-‘ -` ŽU-™ Uk`3- Ž ‘?k

- Oî-¥ -‘ ™ Žk U ™ `¥‘ ^^ ¥ ^^
- :k?™?™™ Õ `¥‘ U ™ n¥ ™ ` î ? ‘ k- ` Ž? ‘‘ kUU ` Ž? ‘‘ kUUî?‘ ` kŽ¥?k` ZÄîUî U Žk-‘ ¹¹ ‹ ¹¹ ¬[
- H‘î` k^Žî‘¥?^ `¥ k?™ îÄ Žk‘¥ î : ` ° : ™M ¬ ‘Ä?¥ -‘ Žk-‘ Žk‘¥ î : ` ° : ™ ` kŽ¥?k`
- k`™¥‘- ¥?k` ‘k -™¥] Žk? ™ ™ Žk U ™ Z pR3
- ¡k‘¥ 2kË)‘ ` 2k`¥
- Plateau supérieur en fonte
- -^-Uî¥?k` Z R3[ ^k`¥ ™ ‘? ™-‘ U ™ ¹¹ H ¹¹
- 5 ans de garantie
- H‘î` 2kË ‘ îÄ Ä ‘^? -U?¥ ^k-U :î-¥ `™?¥] Uî Uî‘3 -‘ ™¥ ^^
- H‘î` Ä?¥‘ k^
- ¡k?3` 2‘k? îÄ ¥‘î`™^?™™?k` ` î ? ‘ ?`kÊË î U ^î3` ¥?•-
- -™ kî‘‘?Ä kî?‘ 2‘î?™ š ^^ ™ ‘?
- À¥?U?™î¥?k` î?™ îÄ 2k` ¥?k` ^î‘‘î3 ?`¥ 3‘ -` ™ -U ¥?‘ ¥¥ kî?‘ •-? k`¥‘nU Uî k^ -™¥?k`
- ¡Uî•- ™kU Ž‘ 2k‘^ ` kŽ¥?k`

LA SÉRIE TT80 EST DISPONIBLE AVEC LES HABILLAGES SUIVANTS

? ‘ Pierre ollaire

LA SÉRIE TT80

TT80

● S01-680

Classe énergétique A+

¡ - ? ™ ™ î ` ` k ^ ? ` î U R Ø
: î ^ Ž Ž - ? ™ ™ î ` R Ø
¤ ` ^ ` ¥ £
¬ - ‘ 2 î : î - 2 2 ² ` ^ `
' ? ^ ` ™ ? k ` ™ - 2 k Ë ‘ g ÊÊ ¡ ^ ^
- ™ k î ‘ ‘ ? Ä k î ? ‘ š ^ ^
¡ k ? ™ ` R 3
' ? ^ ` ™ ? k ` ™ Ä ? ¥ ‘ Z ™ [OÊÊ g ^ ^
' ? ^ ` ™ ? k ` ™ Ž k U O Ê g ÊÊ ¡ Ê ^ ^

TT80

Pierre ollaire frontale
N° Article 08-616

TT80S, PIERRE OLLAIRE

● S01-682

Classe énergétique A+

¡ - ? ™ ™ î ` ` k ^ ? ` î U R Ø
: î ^ Ž Ž - ? ™ ™ î ` R Ø
¤ ` ^ ` ¥ £
¬ - ‘ 2 î : î - 2 2 ² ` ^ `
' ? ^ ` ™ ? k ` ™ - 2 k Ë ‘ g ÊÊ ¡ ^ ^
- ™ k î ‘ ‘ ? Ä k î ? ‘ š ^ ^
¡ k ? ™ ` R 3
' ? ^ ` ™ ? k ` ™ Ä ? ¥ ‘ Z ™ [OÊÊ g ^ ^
' ? ^ ` ™ ? k ` ™ Ž k U O Ê g ÊÊ ¡ Ê ^ ^

TT80S

TT80RL

● S01-694

Classe énergétique A+

¡-?™™î` `k^?`îU RØ
:î^Ž Ž-?™™î` RØ
¤ ` ^ `¥ £
¬-‘2î :î-22 ² ` ^ `
'?^ `™?k`™ - 2kË ‘ g ÊÊ¡ ^^
-™ kî‘‘?Ä kî?‘ š ^^
¡k? ™ ` R3
'?^ `™?k`™ Ä?¥‘ Z™[OÊÊ g ^^
'?^ `™?k`™ Žk U O Ê gÊÊ ¡ Ê ^^

FOYER TRÈS LARGE DE 42 CM

TT80RLS, PIERRE OLLAIRE

● S01-696

Classe énergétique A+

¡-?™™î` `k^?`îU RØ
:î^Ž Ž-?™™î` RØ
¤ ` ^ `¥ £
¬-‘2î :î-22 ² ` ^ `
'?^ `™?k`™ - 2kË ‘ g ÊÊ¡ ^^
-™ kî‘‘?Ä kî?‘ š ^^
¡k? ™ ` R3
'?^ `™?k`™ Ä?¥‘ Z™[OÊÊ g ^^
'?^ `™?k`™ Žk U O Ê gÊÊ ¡ Ê ^^

TT80RLS

OPTIONS POUR LA SÉRIE TT80

` ¡Uî•- ™kU Ž‘ 2k‘^ Ä ‘‘ Z3˜î` [¡Uî¥ î- k ¥-‘î¥ -‘ ‘k` ` 2k`¥ Z`k?‘[
` ¡Uî•- ™kU Ž‘ 2k‘^ î ? ‘ Z3˜î` [¬ ‘Ä?¥ -‘ ?`¥ 3‘î U
` ¡Uî•- ™kU Ž‘ 2k‘^ Ä ‘‘ ZŽ`¥?¥¡ ‘‘ kUUî?‘ ™ 2‘k`¥îU
` ¡Uî•- ™kU Ž‘ 2k‘^ î ? ‘ ZŽ`¥?¥e[?¥ :î-22 `ŽUî¥ ` 2k`¥
` e?¥ kî?‘ 2‘î?™ ¥‘îÄ ‘™ ^-‘ š ^^

Voir plus sur la page 60-61

NOUVEAUTÉ

TERMASTONE – BÉTON DÉCORATIF
AVEC CHALEUR ET CARACTÈRE

¹ ‘^î¬¥k` ™¥ -` ¥k` k‘î¥?2 Ž¹ ‘^î¬¥ :ŽHU-™? -‘™ : -‘ ™M Uî Ž ‘^ ¥ ™Ž ?îU ^ `¥ Ä UkŽŽ Žk-‘ UQ:î ?U-Uî3:îU ™‘ ŽkU-™™:k^k3)` ¥ kî-3^ `¥ ‘ U k?™M `k ™¥ Žî™ -` ¥k` k‘ ?`î?] ^] ^k -™¥2-k?™¥kU ™ ÷î^^ ™ ¥ ?`¥ ™M k‘î¥?2 ¥ 2k` ¥?k`` U k¥ -Ž‘kŽ‘? ¥ ™ Žî‘¥? - U?)‘ ™ kî -^-Uî¥?k` :îU -‘H îUUg?î^¥¥ ™?¥: ¥™¥- ™î¥ ™ `¥‘ ¥? `H ™kU? ¥ 2k` ¥?k``îU?¥ ` -` ™ -U ^î¥ ‘?î-M î¥¥‘îËî`¥M ¬î ™-‘2î U?™™ ¥ ™ ™ ¥ ? ¹ ‘^î¬¥k` -` :k?Ê `î¥-‘ U Žk-‘ U ™ ?` ¹ ‘^î¬¥k` î -^-U Uî :îU -‘ - Žk U^k Ž‘` î™¥] ¥ -` îU¥ ‘`î¥?Ä ™kU? î-Ê : Uî k^ -™¥?k` ¥ Uî ‘ ™¥?¥- U `¥ ^¥‘î¥?¥î?k`UU™Ž?) î ? ‘ k- Ž? ‘‘ kUUî?‘ M

FINITION EXCLUSIVE – DEUX COULEURS INTEMPORELLES

¹ ‘^î¬¥k` ™¥ ?™Žk`? U ` -Ê ¥Ž Ž¥ ™ -` ™¥: ¥?•- ‘-¥ ¥ -` Ž‘k2k` -‘ U 3î`¥ ™ îÄ -` ¥ Ê¥-‘ ‘î2ö` Ga

Grey
À` 3‘?™ Uî?‘ ¥ 2‘î?™ îÄ -` ÊŽ‘ ™™?k` î‘ :?¥ ¥-‘îU ^k ‘`

Mocca
À` ¥ ?`¥ :î- ¥ `î¥-‘ UU H îÄ -` î‘î ¥)‘ Ž‘k2k` ¥ -` O - k-U -‘™ k-Ê ¥ apaisant

Quand la fonction rencontre la forme :

- ¥k` k‘î¥?2 îÄ Ž‘kŽ‘? ¥ ™ kî -^-Uî¥?k
- k` - Žk-‘ ‘ ™?™¥ ‘ 2k‘¥ ™ :î‘3 ™ ¥: ‘^ les poêles à bois
- Ê ¥Ž Ž¥ ™ -` ™¥: ¥?•- ‘-¥ ¥ -` Ž‘k2k` -‘ au poêle
- :îU -‘ ‘ ™? - UU Ž‘kUk`3 ] k`2k‘¥ kŽ¥?^
- ' Ä UkŽŽ ¥ 2î ‘?•- Ê U-™?Ä ^ `¥ ` /-‘kŽ

Les modèles suivants sont disponibles avec TermaStone :

- ¹¹ ¤¬` H H‘ Ë ¹ ‘^î¬¥k` ZÄk?‘ Žî3 [
- ¹¹ ¤¬` q qk î ¹ ‘^î¬¥k` ZÄk?‘ Žî3 [
- ¹¹ O¬` H H‘ Ë ¹ ‘^î¬¥k` ZÄk?‘ Žî3 [
- ¹¹ H H‘ Ë ¹ ‘^î¬¥k` ZÄk?‘ Žî3 [

¥Ä ¹ ‘^î¬¥k` H ¹ ‘^î¹ : ¥î U?¥ -` `k-Ä UU U ‘ Ä ¥ ^ `¥ ™ Žk U ™ k?™H k´ :îU -‘H Q-¥?U?™î¥?k` ™ ‘ -`?™™ `¥ ` Žî‘2î?¥ :î‘^

TermaStone – pour ceux qui veulent plus que de la chaleur.

TT21RS-HST + TT21RHS-HST

MODULE D'ACCUMULATION DE CHALEUR INCLUS

sk-™ îÄk`™ k` - -` î- ^k -U kî -^-Uî¥?k` *:îU -‘ ` Ž? ‘‘ kUUî?‘ M

gî k^ ?`î?™k` Žk U îÄ Uî îŽî ?¥ kî -^-Uî¥?k` Ê¥‘îk‘ ?`î?‘ Uî Ž? ‘‘ kUUî?‘ H Ž ‘^ ¥ ‘ ?22-™ ‘ Uî :îU -‘ O-™•-k : -‘ ™ îŽ‘)™ U ™ ** ‘`?)‘ ™ ÷î^^ ™M

- gî Ž? ‘‘ kUUî?‘ Žk™™) -` Ê UU `¥ îŽî?¥ ™¥k R ‘ Uî :îU -‘ ¥ Uî ‘ ™¥?¥- ‘ U `¥ ^ `¥M
- ™ Žk U ™ k22‘ `¥ -` Žk? ™ k`™? ‘î U ™¥k Rî3 :îU -‘ Ž‘kŽ‘ ¥ k` ™ ` ö ™ ‘ ^î‘•-î U ™M
- ¬-‘ Uî Žî3 Äk-™ ¥‘k-Ä ‘ Õ -` ¥î U î- •-? ^k`¥‘ Uî ?22 ‘ ` `¥‘ -` Žk U k?™ ` î ? ‘ Z k`Ä ¥?k`[¥ -` Žk U k?™ ` Ž? ‘‘ kUUî?‘ îÄ -` ^k -U kî -^-Uî¥?k` — :îU -‘M
- g Žk U k?™ ` î ? ‘ ™ ‘ :î-22 ‘îŽ? ^`¥ •-k- î- k-Ž :îU -‘ ¥ ™ ‘ 2‘k? ?¥ ŽU-™ ‘îŽ? ^ `¥ •-k- Žk U :î ?UU ` Ž? ‘‘ M
- gî Ž? ‘‘ kUUî?‘ ^^î3î™?` -` 3‘î` •-î`¥?¥ :îU -‘H Žk-‘ Uî ‘ ?22-™ ‘ ? ` Uk`3¥ ^Ž™ îŽ‘)™ Uk Ê¥?` ¥?k` ™ ÷î^^ ™M

* × -?UU Õ `k¥ ‘ •- Uî Ž? ‘‘ kUUî?‘ ™¥ -` ^î¥ ‘?î- £ ‘ U ¥ •- :î•- Ž? ‘‘ ™¥ -` Ž?) -`?•- M TU Ê?™¥ k` ¥?k`™ `-î` ™ ¥ ¥ Ê¥-‘ ™ î`™ U ™ Ž? ‘‘ ™ •-? ‘ ` U ™ Äk¥‘ ™ -`?•- ™M

** g ™ ‘ ™-U¥î¥™ ™k`¥ î™ ™ ™-‘ ™ ¥ ™¥™ 22 ¥- ™ î`™ -` Ž?) îÄ ?™kUî¥?k` ¥ -` :î-¥ -‘ ŽUî2k` `k‘^îU ZÄk?‘ Žî3 [M

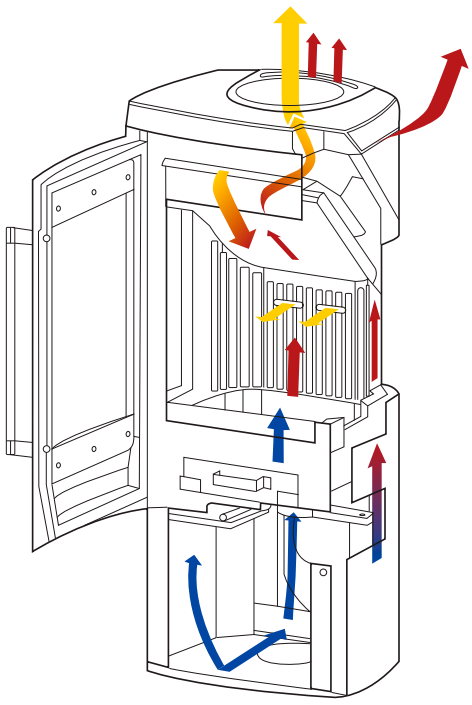

CHALEUR À CONVECTION

gî ŽU-Žî‘¥ ™ Žk U ™ k?™ ¹ ‘^î¹ : ™k`¥ k?™ ?¥ ™ cp k`Ä ¥?k`pdM ¥ËŽ Žk U k`™¥‘- ¥?k` k- U `Žî‘k?™H -` ?`¥ ‘? -‘ ¥ -` g Žk U k`Ä ¥?k` î™Ž?‘ Ukî?‘ 2‘k? Žî‘ U `¥‘ U ™ -Ê Žî‘k?™H Ž-?™ U ?22-™ Žî‘ U

gî ?22 ‘ ` `¥‘ -` Žk U k?™ k`Ä ¥?k` k`™¥‘- ¥?k` ¥ -` Žk U ‘îËk`` ^ `¥ ™¥ •-kîÄ k`Ä ¥?k`H Uî :îU -‘ ™¥ ^? -Ê ‘ Žî‘¥? H ŽU--`?2k‘^ î`™ Uî Ž?) M g Žk U k?™ k`Ä ¥ 3îU ^ `¥ ^k?`™ :î- ™-‘ ™ ™ ™-‘2î ™M

ADAPTÉ À VOS BESOINS EN CHALEUR ET EN DESIGN

gî Uî‘3 3î^^ Žk U ™ k?™ ¹ ‘^î¹ : ™¥ ?™Žk`? U îÄ ™ :î ?UUî3 ™ `
Uî Ž? ‘‘ kUUî?‘ H ¹ ‘^î¬¥k` H Uî Ž? ‘‘ ` 3‘)™H :î -` k22‘î`¥ ™ Ž‘kŽ‘? ¥ ™ -
:î-22î3 ¥ kî -^-Uî¥?k` :îU -‘M ×k? ? -` îŽ ‘ - ™ ?22 ‘ ` ™ `¥‘ U ™ :î
Äk-™ Ž-?™™? Õ :k?™?‘ Uî ™kU-¥?k` ? îU Žk-‘ Äk¥‘ ^î?™k`M

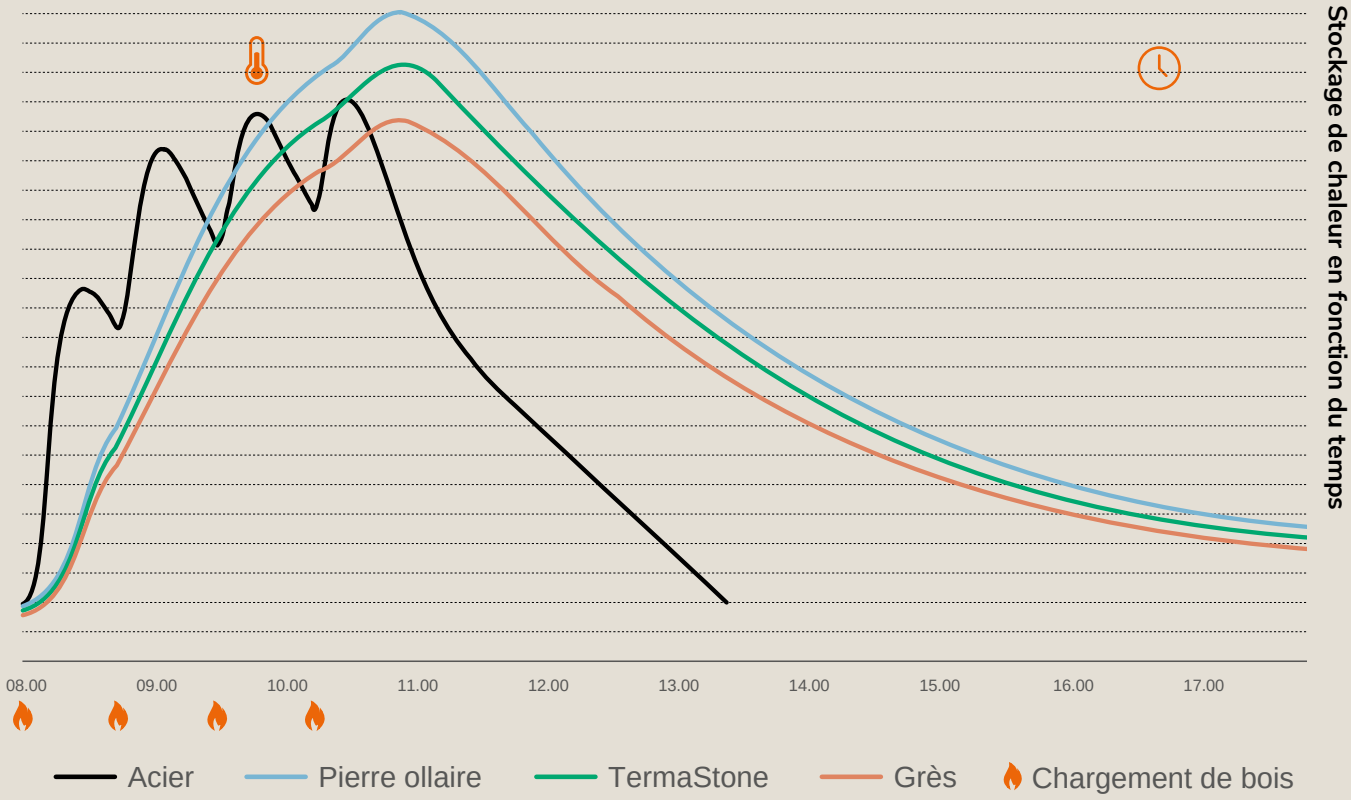

L'ACCUMULATION DE CHALEUR EN RÉSUMÉ:

Poêles en pierre ollaire : gî ^ ?UU -‘ î -^-Uî¥?k` :îU -‘H ? îU Žk-‘ -` :îU -‘ ™¥î U
Poêles en TermaStone : :î-22î3 2ö î ¥ î -^-Uî¥?k` :îU -‘ -` Ž‘?Ê î¥¥‘î ¥?2M
Poêles en grès : k`` k^ ?`î?™k` :î-22î3 2ö î ¥ Qî -^-Uî¥?k` :îU -‘ Ž‘kUk
Poêles en acier : :î-22î3 ‘îŽ? H ? îU Žk-‘ -` :îU -‘ ?`™¥î`¥î` H ^î?™ 2î? U î -^

g ™ Ž? ‘‘ ™ `î¥-‘ UU ™ ™k`¥ `¥?)‘ ^ `¥ -`?•- ™ ¥ Äî‘? `¥ ` k-U -‘™H `-î` ™
Ž‘kÄ `î` î`™ Uî î‘‘?)‘ M TU ™¥ k` `k‘^îU k`™¥î¥ ‘ •- UQ:î ?UUî3 Äk
ŽU-™? -‘™ ^?UU?k`™ kî`` ™H ™ ‘î ¥k¥îU ^ `¥ -`?•- ¥ ` ™ ‘ ¥‘k-Ä ‘î •- :

£- U •- ™k?¥ Äk™ ™k?`™H ¹ ‘^î¹ : Ž‘kŽk™ -` Žk U •-? k‘‘ ™Žk` Uî 2k?™
?`¥ ‘? -‘ J

PIERRE OLLAIRE

ACIER

TERMASTONE

GRÈS

POWERSTONE

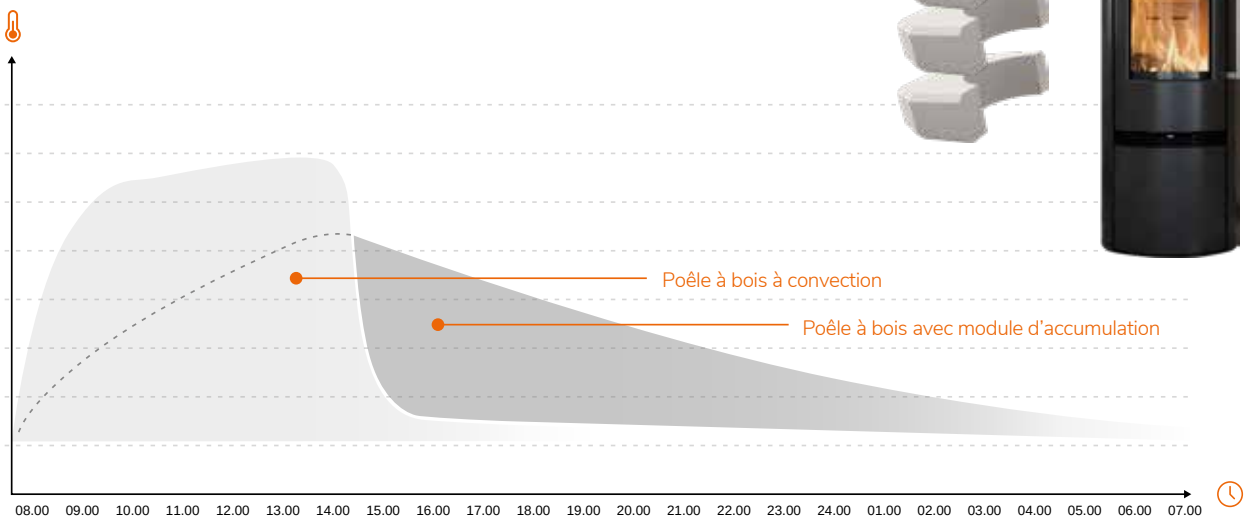

OPTIONS

		La série TT20			La série TT21					
N° Article		TT20	TT20R	TT20 Bazic R	TT21RL	TT21R	TT21RHT	TT21RHS-HST, Pierre ollaire	TT21RHS, Pierre ollaire	TT21RH
`	¡kÅ ‘™¥k` R3									
`	¡kÅ ‘™¥k` R3						•			
`	Pierre ollaires frontale									
`	Pare-feu	•	•	•	•	•	•	•	•	•
`	-™ kî‘‘?Ä kî?‘	•	•	•	•	•	•	•	•	•
`	-™ kî‘‘?Ä kî?‘									
`	¡î‘ `2 -H î ? ‘									
`	î : Žk-‘ k^Žî‘¥?^ `¥ ° : ™ Z`k?‘[	•								
`	¡k‘¥ î : ` ° : ™H Ž?Äk¥M ® Z`k?‘[	•								
`	¬ ‘Ä?¥ -‘	•	•			•	•	•	•	•
`	-™ kî‘‘?Ä kî?‘									
`	e?¥ :î-22 `ŽUî¥ ` 2k`¥				•	•			•	•
`	¡Uî¥ î- k ¥-‘î¥ -‘ ‘k` ` 2k`¥ Z`k?‘[				•	•	•			•
`	¡Uî•- kk ¥-‘î¥?k` Žk-‘ ÷ Ê? U • kî?‘	•			•	•	•	•	•	•
`	¡k‘¥ î : ` ° : ™ Z`k?‘[					•				
`	Poignée noire				•	•	•	•	•	•
`	¡? ™ ‘ :î-™™ -‘™ ` îk-¥ :k-									
`	¡Uî•- ™kU Ž‘ 2k‘^ H Ä ‘‘ H	•	Ê	• ^^	•	•	•	•	•	•
`	¡Uî•- ™kU Ž‘ 2k‘^ H Ä ‘‘ H		Ê	^^						
`	¡Uî•- ™kU Ž‘ 2k‘^ H Ä ‘‘ H		Ê	^^						
`	¡Uî•- ™kU Ž‘ 2k‘^ H Ä ‘‘ H		Ê	^^						
`	¡Uî•- ™kU Ž‘ 2k‘^ H Ä ‘‘ H	•	Ê	• ^^	•	•	•	•	•	•
`	¡Uî•- ™kU Ž‘ 2k‘^ H Ä ‘‘ H		Ê	^^						
`	¡Uî•- ™kU Ž‘ 2k‘^ H Ä ‘‘ H		Ê	^^						
`	¡Uî•- ™kU Ž‘ 2k‘^ H Ä ‘‘ H		Ê	^^						
`	¡Uî•- ™kU Ž‘ 2k‘^ H î ? ‘H	•	Ê	• ^^	•	•	•	•	•	•
`	¡Uî•- ™kU Ž‘ 2k‘^ H î ? ‘H		Ê	^^						
`	¡Uî•- ™kU Ž‘ 2k‘^ H î ? ‘H		Ê	H ^^						
`	¡Uî•- ™kU Ž‘ 2k‘^ H î ? ‘H		Ê	H ^^						
`	e?¥ î?‘S¥‘îÄ ‘™ ^-‘ š ^^	•		•	•	•	•	•	•	•
`	e?¥ î?‘S¥‘îÄ ‘™ ^-‘ š ^^ Zš [									
`	e?¥ î?‘S¥‘îÄ ‘™ ™kU š S ^^	•		•	•	•	•	•	•	•
45-722	e?¥ kî?‘ 2‘î?™ ¥‘îÄ ‘™ ^-‘	•		•	•	•	•	•	•	•

PLAQUE DE SOL PRÉFORMÉE VERRE

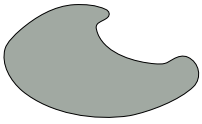

TT20, TT21, TT23
30-907

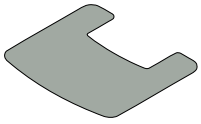

TT30
30-908 (petite)
30-909 (grande)

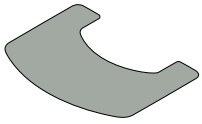

TT22, TT55
30-910

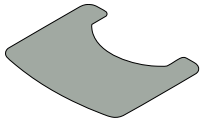

TT20, TT21, TT23, TT44
30-911

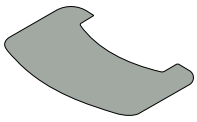

TT80
30-914 (grande)
30-916 (petite)

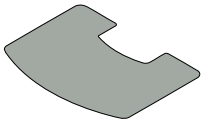

TT44
30-944

La série TT21									La série TT22							
TT21RS-HST, Pierre ollaire “marbrée”	TT21RS-HST, Pierre ollaire matte	TT21RS Pierre ollaire “marbrée”	TT21RS, Pierre ollaire matte	TT21RS Black, Pierre Peinte	TT21RS-WH, Pierre en grès	TT21RS Grey, Pierre en grès	TT21RS-CG Grey, TermaStone	TT21RS-CM Mocca, TermaStone	TT22RP	TT22R	TT22H	TT22HS, Pierre ollaire	TT22HS Black, Pierre Peinte	TT22HST, Pierre ollaire	TT22HS-WH, Pierre en grès	TT22HS-CG Grey. TermaStone
•	•	•	•	•	•	•	•	•								
•	•	•	•	•	•	•	•	•								
•	•	•	•	•	•	•	•	•								
										•	•	•	•	•	•	•
		•	•	•	•	•	•	•	•	•	•	•	•		•	•
									•	•	•					
•	•	•	•	•	•	•	•	•	•	•	•	•	•	•	•	•
•	•	•	•	•	•	•	•	•								
•	•	•	•	•	•	•										
•	•	•	•	•	•	•	•	•								
									•	•	•	•	•	•	•	•
•	•	•	•	•	•	•	•	•								
•	•	•	•	•	•	•	•	•								
									•	•	•	•	•	•	•	•
•	•	•	•	•	•	•	•	•								
•	•	•	•	•	•	•	•	•								

PLAQUE DE SOL PRÉFORMÉE ACIER

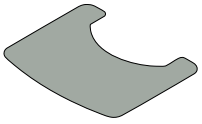

TT20, TT21, TT23, TT44
32-910

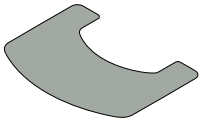

TT22, TT55
32-912

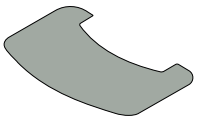

TT80
32-914 (grande)
32-916 (petite)

OPTIONS

N° Article		La série TT23					La série TT30		
		TT23RG	TT23RGS, Pierre ollaire	TT23RGW	TT23RHT	¤ H	TT30	TT30s, Pierre ollaire	TT30G Classic
`	¡kÅ ‘™¥k` R3								
`	¡kÅ ‘™¥k` R3				•				
`	Pierre ollaires frontale								
`	Pare-feu	•	•	•	•	•			
`	-™ kî‘‘?Ä kî?‘	•	•	•	•				
`	-™ kî‘‘?Ä kî?‘					•			
`	¡î‘ `2 -H î ? ‘								
`	î : Žk-‘ k^Žî‘¥?^ `¥ ° : ™ Z`k?‘[								
`	¡k‘¥ î : ` ° : ™H Ž?Äk¥M ® Z`k?‘[								
`	¬ ‘Ä?¥ -‘	•	•		•	•	•	•	
`	-™ kî‘‘?Ä kî?‘								
`	e?¥ :î-22 `ŽUî¥ ` 2k`¥	•	•	•	•	•	•	•	
`	¡Uî¥ î- k ¥-‘î¥ -‘ ‘k` ` 2k`¥ Z`k?‘[				•	•	•	•	
`	¡Uî•- kk ¥-‘î¥?k` Žk-‘ ÷ Ê? U kî?‘	•			•	•			
`	¡k‘¥ î : ` ° : ™ Z`k?‘[								
`	Poignée noire	•	•	•		•			
`	¡? ™ ‘ :î-™™ -‘™ ` îk-¥ :k-								•
`	¡Uî•- ™kU Ž‘ 2k‘^ H Ä ‘‘ H	•	Ê	•	^^	•	•		
`	¡Uî•- ™kU Ž‘ 2k‘^ H Ä ‘‘ H		Ê		^^		•	•	•
`	¡Uî•- ™kU Ž‘ 2k‘^ H Ä ‘‘ H		Ê		^^		•	•	•
`	¡Uî•- ™kU Ž‘ 2k‘^ H Ä ‘‘ H		Ê		^^				
`	¡Uî•- ™kU Ž‘ 2k‘^ H Ä ‘‘ H	•	Ê	•	^^	•	•		
`	¡Uî•- ™kU Ž‘ 2k‘^ H Ä ‘‘ H		Ê		^^				
`	¡Uî•- ™kU Ž‘ 2k‘^ H Ä ‘‘ H		Ê		^^				
`	¡Uî•- ™kU Ž‘ 2k‘^ H Ä ‘‘ H		Ê		^^				
`	¡Uî•- ™kU Ž‘ 2k‘^ H î ? ‘H	•	Ê	•	^^	•	•		
`	¡Uî•- ™kU Ž‘ 2k‘^ H î ? ‘H		Ê		^^				
`	¡Uî•- ™kU Ž‘ 2k‘^ H î ? ‘H		Ê	H	^^				
`	¡Uî•- ™kU Ž‘ 2k‘^ H î ? ‘H		Ê	H	^^				
`	e?¥ î?‘S¥‘îÄ ‘™ ^-‘ š ^^	•	•	•	•	•	•	•	•
`	e?¥ î?‘S¥‘îÄ ‘™ ^-‘ š ^^ Zš [								
`	e?¥ î?‘S¥‘îÄ ‘™ ™kU š S ^^	•	•		•	•	•	•	•
45-722	e?¥ kî?‘ 2‘î?™ ¥‘îÄ ‘™ ^-‘	•	•	•	•	•	•	•	•

TermaTech
Nettoyage des vitres

qî?`¥ ` Õ U ™ Ä?¥‘ ™ Ä ‘ U
Ž‘kŽ‘ ™ ¥ ‘?UUî`¥ ™M / ?ö î
U ™ ¥‘î ™ ™-? ™-‘ U ŽŽU
¥ Uî?™™ Õ î3?‘] ™™-Ë ŽîŽ
^ `î3 ™™-? `¥k-¥M Gî
¥ ™î`™ ‘îË ‘M

TermaTech
Allume-feux bio

kŽ î-Ê k?™ ‘k-U ™
¥ ¥‘ ^Ž ™ î`™ Uî ?
£ `î¥-‘ UU M ¹ ^Ž™
k^ -™¥?k` G `Ä?‘k`
^?`-¥ ™M À` îUU-^ `
™-2ö¥ Žk-‘ -` îUU-^î3 M

La série TT44				La série TT55				La série TT80			
TT44	TT44G	TT44S, Pierre ollaire “marbrée”	TT44CG Grey, TermaStone	TT55RHT	TT55R	TT55HST, Pierre ollaire “marbrée”	TT55RS, Pierre ollaire “marbrée”	TT80	TT80S, Pierre ollaire	TT80RL	TT80RLS, Pierre ollaire
				•		•					
									•		
•	•	•	•								
				•	•	•	•	•	•	•	•
•	•	•	•		•		•			•	•
•	•	•	•	•	•	•	•	•	•	•	•
				•	•	•	•				
•	•	•	•								
								•	•	•	•
								•	•	•	•
•	•	•	•								
•	•	•	•								
				•	•	•	•				
								•	•	•	•
								•	•	•	•
•	•	•	•								
				•	•	•	•	•	•	•	•
•	•	•	•								
•	•	•	•								

TermaTech Heat power

¡‘kö¥ Õ ` k‘ ŽU-™ Uî :îU -‘ O î¥
ŽkÅ ‘ ™¥ -` Ä `¥?Uî¥ -‘ 2k` ¥?k``î -‘
¥ ŽUî ‘ ™-‘ Äk¥‘ Žk U M gk ` ‘3? Uî
:îU -‘ ™¥ k`Ä ‘¥? ` U ¥‘? ?¥ M g :îU -‘
`¥‘îC` U Ä `¥?Uî¥ -‘ •-? ?‘ -U `™ :î-
î`™ Uî Ž?) M ¬î`™ Ž?U ™ ¥ ™î`™ -^ Õ U
Žk U ¥ ¥‘)™ ‘îŽ? ^ `¥ Äk¥‘ O î¥ Ž ¥¥‘î
` ^î‘ : M

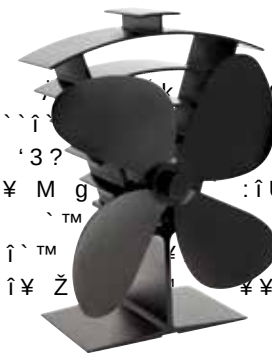

TermaTech
Serviteur EDGE 3

¬ ‘Ä?¥ -‘ ^-‘îU ™Ž îU ^ `¥
k` - Žî‘ ×/ M
k`¥ `- G -` ™-ŽŽk‘¥ ^-‘îU
un balai souple, une pelle et
-` ¥?™k``? ‘M

LA SÉRIE TT20/TT21 SPÉCIFICATIONS TECHNIQUES

TT20

Dimensions du foyer L x P: 340/271 Poids en kg: 117

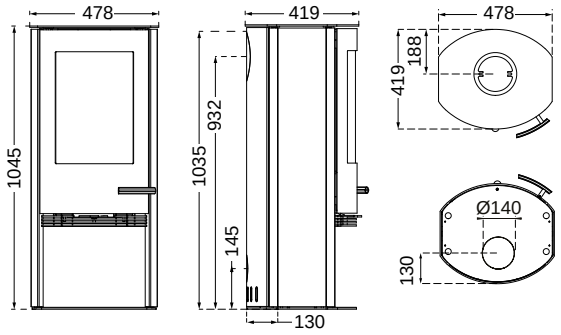

TT20R/TT21R/TT21RL/TT21RH

Dimensions du foyer L x P: 340/271
Poids en kg: 117/126/121/136

TT20R
TT21R/TT21RL /TT21RH

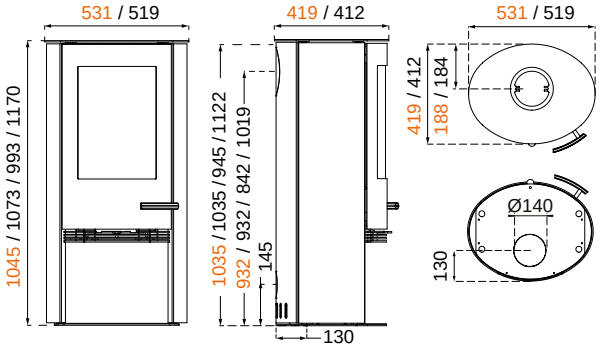

TT20BAZIC R

Dimensions du foyer L x P: 340/271 Poids en kg: 99

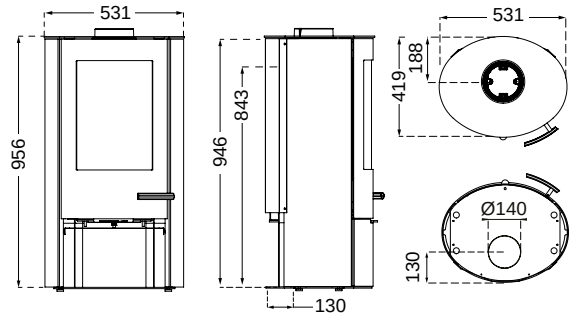

TT21RS-CG/TT21RS-CM

Dimensions du foyer L x P: 340/271 Poids en kg: 161

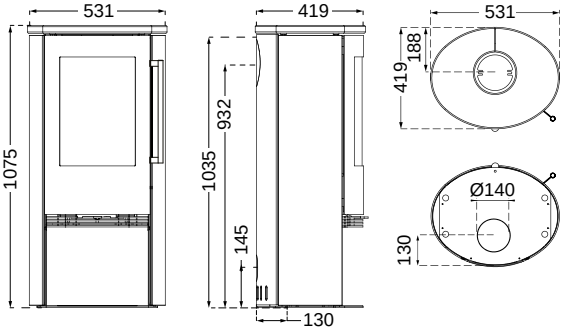

TT21RS

Dimensions du foyer L x P: 340/271 Poids en kg: 180*/174**

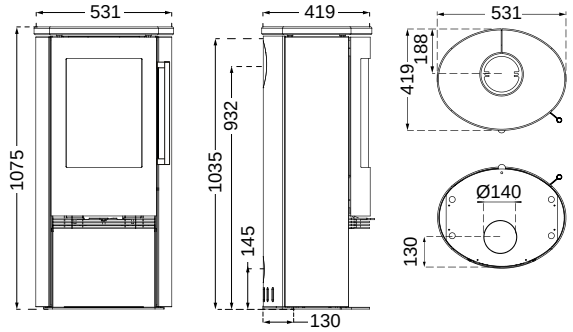

* TT21RS, Pierre ollaire matte
TT21RS Pierre ollaire “marbrée”

** TT21RS-WH, Pierre en grès
TT21RS Grey, Pierre en grès
TT21RS Black, Pierre Peinte